BBA385HU0KA

Appareil encastrable-Four (71 l)

Bauknecht
Für mich und mein Zuhause

TOP 4

- SmartClean - SmartClean - fonction de nettoyage hydrolytique
- Volume cavité 71 litres
- air pulséfour avec 12 fonctions (9 traditionnelle, 3 programme automatique)
- Boutons de commande rétractables

BLACK GLASS

BBA385HU0KA
EAN 40 11577 84073 5

TIMER

- air pulséfour avec 12 fonctions (9 traditionnelle, 3 programme automatique)

FONCTION

- **Cuisson sur 3 niveaux** : préparer les plats simultanément sur l'ensemble des trois niveaux
- Air pulsé
- Fonction Maxi-Cooking pour une cuisson optimale de gros morceaux de viande
- Fonction pizza/pain

CARACTÉRISTIQUES

- SmartClean - SmartClean - fonction de nettoyage hydrolytique
- Volume cavité 71 litres
- Espace de cuisson XXL – plus d'espace pour les plats extra larges
- Couleur du texte d'affichage blanc
- Porte pleine, 2 verres
- Panneau de commande en verre
- Boutons de commandes escamotables
- Bouton de commande noir
- 1 lampe halogène à l'intérieur

ACCESSOIRES

- 1 grille
- 1 plaque à patisserie émaillée
- 1 lèche-frite émaillée

DONNÉES TECHNIQUES ET DIMENSIONS

- Classe énergétique A+[1]
- Consommation d'énergie en mode conventionnel 0.89 kWh
- Consommation d'énergie en mode chaleur tournante/air pulsé 0.69 kWh
- Alimentation électrique: 220-240 V
- Fusibile 1 x 13 A
- Fréquence 50 Hz
- Puissance de raccordement: 2900 W
- Puissance du gril 1800 W
- Câble de raccordement 100 cm
- Poids de l'appareil 26.9 kg
- Dimensions de la niche (HxLxP) : 600 x 560 x 555 mm
- Poids de l'appareil emballé 28.2 kg
- Dimensions du produit emballé (HxLxP) : 670 x 640 x 650 mm

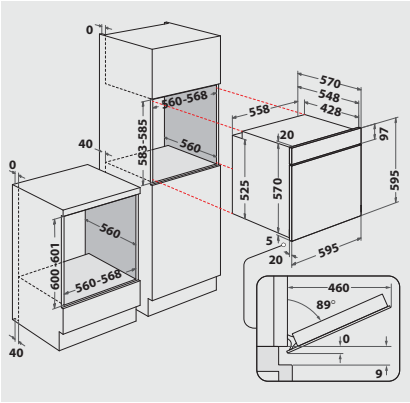

[1] Classe énergétique d'A+++ à D

Pour les données techniques, veuillez vous référer à la fiche technique du produit de l'UE ou la demander à https://docs.bauknecht.eu/ · Sous réserve de possibilités de livraison, sous réserve de modifications et d'erreurs · Utilisation/publication d'images/textes, également sur d'autres médias, en tout ou en partie, uniquement avec l'autorisation de l'éditeur · Statut 03.04.2025.
*TVA excl. / Tous les prix s'entendent TAR (taxe anticipée de recyclage) en sus, facturée à l'achat de l'appareil. Modifications réservées.