BEX9024DCFF

Induktions-Kochfeld (91 cm)

Bauknecht
Für mich und mein Zuhause

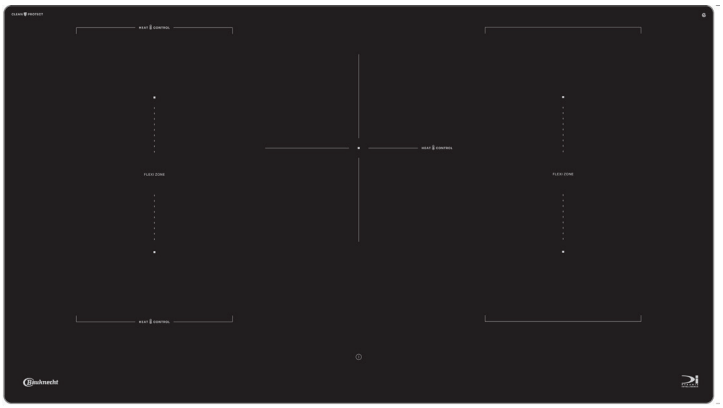

TOP 4

- **CleanProtect** – mühelose Reinigung nur mit Wasser
- **HeatControl** – präzise Steuerung der Kochzone durch Temperatureingabe
- 2 Flexizonen mit Heat Control
- Rahmenlos

SCHWARZ

BEX9024DCFF
EAN 40 11577 86699 5

DESIGN
- Rahmenlos

KOCHZONEN
- 5 elektronisch geregelte **Induktions-Kochzonen**, davon 2 mit Heat Control
- 2 Flexizonen mit Heat Control
- Einfache Bedienung durch vorne angeordnete Bedienelemente
- **Vorne links:** 18/20 cm Ø, 2200 Watt, **Booster** 3700 Watt
- **Vorne rechts:** 18/20 cm Ø, 2200 Watt, **Booster** 3700 Watt
- **Hinten links:** 18/20 cm Ø, 2200 Watt, **Booster** 3700 Watt
- **Mitte:** 21 cm Ø, 2500 Watt, **Booster** 3700 Watt
- **Hinten rechts:** 18/20 cm Ø, 2200 Watt, **Booster** 3700 Watt

AUSSTATTUNG
- **CleanProtect** – mühelose Reinigung nur mit Wasser
- **Boil&Cook** – Kochen ohne Überkochen.
- **Wipe Function** – störungsfreies Abwischen des Kochfelds
- 5-fach Restwärmeanzeige
- **HeatControl** – präzise Steuerung der Kochzone durch Temperatureingabe
- Pause-Funktion
- Kindersicherung
- Kontrolllampe
- Hauptschalter Ein/Aus

TECHNISCHE DATEN
- Gesamt-Anschlusswert: 11,1 kW
- Ausschnittmaße (BxT): 880x490 mm
- Außenmaße (BxT): 910x510 mm

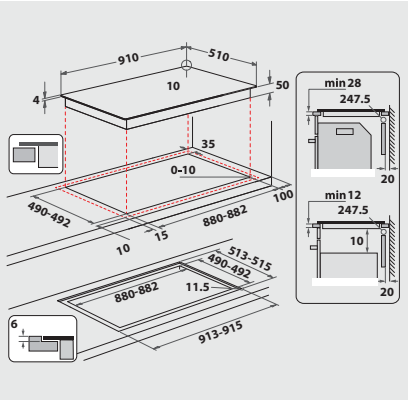

Technische Daten entnehmen Sie bitte dem EU-Produktdatenblatt, oder fordern Sie diese unter https://docs.bauknecht.eu/ an · Liefermöglichkeiten, Änderungen und Irrtümer vorbehalten · Nutzung/Veröffentlichung von Bildern/Texten, auch in anderen Medien, ganz oder teilweise, nur mit Genehmigung des Herausgebers · Stand 11.04.2025
*exkl. MWST / Alle Preise sind exkl. vRG (vorgezogener Recyclinggebühr). Diese wird Ihnen beim Kauf in Rechnung gestellt. Änderungen vorbehalten.