# BCT9A9PHTSKA

**Kompaktbackofen mit Mikrowellenfunktion (Nische 45)**

Bauknecht
Für mich und mein Zuhause

Cook3

DYNAMIC INTELLIGENCE

Hydrolyse

Active Steam

**TOP 4**

- **Active Steam** - vapore regolabile su tre livelli per carne, pesce e verdure sempre tenere e succose
- Dynamic Intelligence – programmi automatici
- SmartClean - funzione di pulizia idrolitica
- Con porta SoftClose – per una chiusura lenta, delicata e silenziosa

BLACK GLASS

**BCT9A9PHTSKA**
EAN 40 11577 61927 0

**TIPOLOGIA**
- Porta con apertura verso il basso

**DOTAZIONE**
- Sensore della temperatura del nucleo con indicazione della temperatura
- Utilizzo rapido e intuitivo grazie all'app **HomeNet App**
- Massima flessibilità all'interno grazie alla nuova tecnologia senza piatto rotante
- Sistema 3D – per risultati uniformi
- Con porta **SoftClose** – per una chiusura lenta, delicata e silenziosa
- **SmartClean** - funzione di pulizia idrolitica
- Touchdisplay TFT 3,5"
- 7 Livelli di potenza
- Timer elettronico
- Tanto spazio nella camera di cottura extra large: 52 litri!
- Timer
- Sicura per bambini
- Cook3 - per cucinare contemporaneamente anche su tre livelli
- **Dynamic Intelligence** – programmi automatici

**MODALITÀ OPERATIVE**
- **Dynamic Crisp & Dynamic Crisp Fry** – patatine fritte croccanti, cosce di pollo o pizza in pochi minuti
- Microonde 950 Watt
- Grill Elemento riscaldante 2000 Watt
- Aria calda 1200 Watt
- **Active Steam** - vapore regolabile su tre livelli per carne, pesce e verdure sempre tenere e succose
- Calore superiore-inferiore
- Combinazione aria calda e microonde
- Combinazione ventilazione e microonde
- Combinazione grill e microonde
- Combinazione grill, ventola e microonde
- Combinazione grill e ventola
- Combinazione calore superiore-inferiore con microonde
- Funzione scongelamento Rapid-Defrost
- Funzione di avvio rapido (Rapid-Start)
- Funzione riposo impasto

**ACCESSORI**
- 1 piatto Crisp con impugnatura
- 1 teglia smaltata
- 1 recipiente per cottura a vapore
- 2 Griglie

**SPECIFICHE TECNICHE**
- Tensione: 220-240 V
- Protezione 1x16 A
- Frequenza 50 Hz
- Lunghezza del cavo di allacciamento 150 cm
- Peso del dispositivo 40 kg
- Dimensioni interne area cottura (AxBxP): 257x488x448 mm
- Misure dell'elettrodomestico (AxLxP): 455x559x543 mm
- Dimensioni nicchia (AxLxP): 450x560x550 mm
- Peso del dispositivo imballato 47 kg
- Tipo di connessione: cavo senza spina
- Dimensioni imballo (AxLxP) : 584 x 684 x 673 mm

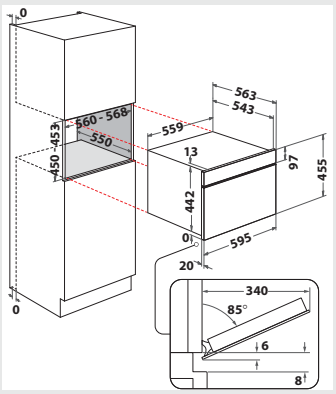


Per i dati tecnici si prega di consultare la scheda prodotto dall'UE o di richiederla all'indirizzo https://docs.bauknecht.eu/ · Salvo possibilità di fornitura, modifiche ed errori · Uso/pubblicazione di immagini/testi, anche su altri media, in tutto o in parte, solo con il permesso dell'editore · Stato 26.05.2025.
*IVA escl. / Tutti i prezzi si intendono TRA esclusa (tassa di riciclaggio anticipata). Tale tassa vi viene fatturata al moment o dell'acquisto. Con riserva di modifiche.