BKSD18A013C1

Einbau-Kühlschrank (Nische 178)

Bauknecht
Für mich und mein Zuhause

SoftClose

LED

178 cm

34 dB

Touch Display

A↑G E

DYNAMIC INTELLIGENCE

TOP 4

- SoftClosing – hochwertige Türscharniere, ab 20° selbstschließend
- Dynamic Intelligence stellt die Temperatur nach dem Öffnen schneller wieder her
- Gleichmäßige Luftzirkulation im Kühlraum dank Ventilator
- Innenliegendes TouchControl-Display

WEISS

BKSD18A013C1
EAN 40 11577 11069 2

KOMFORT

- Innenliegendes TouchControl-Display
- Innenraumkonzept mit Edelstahl-Elementen
- Elektronische Temperaturregelung
- SoftClosing – hochwertige Türscharniere, ab 20° selbstschließend
- Warnsignal bei Störungen: akustisch

KÜHLTEIL/AUSSTATTUNG BEI VOLLKÜHLRAUM

- Dynamic Intelligence stellt die Temperatur nach dem Öffnen schneller wieder her
- **Fresh Box+** – bis zu 15 Tage* längere Frische dank präziser Feuchtigkeitsregelung[1]
- Gleichmäßige Luftzirkulation im Kühlraum dank Ventilator
- Sicherer Halt dank platzsparender, flexibler Flaschenhalterung
- Optimale Ausleuchtung durch seitlich und oben angebrachte LED im Kühlraum
- Abtauautomatik im Kühlteil
- 5 Ablagen aus Sicherheitsglas, davon 4 höhenverstellbar
- 2 Obst- und Gemüseschubladen
- 5 Türfächer

VERBRAUCHSWERTE

- Energieeffizienzklasse E[2]
- Energieverbrauch: 113 kWh/Jahr
- Nutzinhalt: 306 l Kühlen, gesamt 306 l
- Luftschallemissionsklasse: B, 34 dB(A) re 1 pW

TECHNISCHE DATEN

- SoftClosing –Sanftes Schließen der Tür bei leichtem Druck
- Gesamtanschluss: 130 W
- Türanschlag rechts, wechselbar
- Maße (HxBxT): 1771x557x545 mm

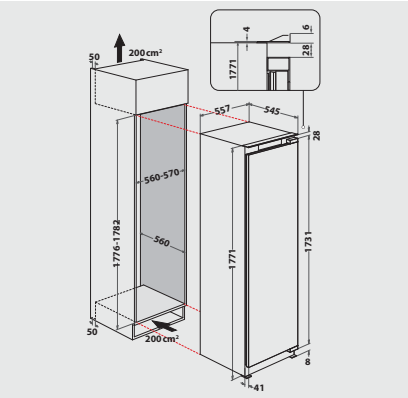

[1] *Basierend auf internen Tests zum Gewichtsverlust und visueller Qualität, unter Berücksichtigung der üblichen Obst- und Gemüsesorten.
[2] Energieeffizienzklassen-Spektrum von A bis G

Technische Daten entnehmen Sie bitte dem EU-Produktdatenblatt, oder fordern Sie diese unter https://docs.bauknecht.eu/ an · Liefermöglichkeiten, Änderungen und Irrtümer vorbehalten · Nutzung/Veröffentlichung von Bildern/Texten, auch in anderen Medien, ganz oder teilweise, nur mit Genehmigung des Herausgebers · Stand 09.07.2025
*exkl. MWST / Alle Preise sind exkl. vRG (vorgezogener Recyclinggebühr). Diese wird Ihnen beim Kauf in Rechnung gestellt. Änderungen vorbehalten.