BKSD184013C2

Einbau-Réfrigérateur avec surgélateur (Nische 178)

Bauknecht
Für mich und mein Zuhause

A↑G D

DYNAMIC INTELLIGENCE

TOP 4
- Fermeture des portes **SoftClosing**
- Dynamic Intelligence rétablit plus rapidement la température normale après ouverture
- Circulation uniforme de l'air dans la chambre froide grâce à un ventilateur
- Affichage interne TouchControl

BLANC

BKSD184013C2
EAN 40 11577 11067 8

CONFORT
- Affichage interne TouchControl
- Concept d'intérieur avec éléments en acier inoxydable
- Réglage électronique de la température
- Fermeture des portes **SoftClosing**
- Alarme accoustique

RÉFRIGÉRATEUR
- Dynamic Intelligence rétablit plus rapidement la température normale après ouverture
- Fresh Box+ – jusqu'à 15 jours* de fraîcheur en plus grâce à une régulation précise de l'humidité[1]
- Deli Box - tiroir supplémentaire pour un stockage clair de vos aliments préféré
- Circulation uniforme de l'air dans la chambre froide grâce à un ventilateur
- Maintien sûr grâce à un porte-bouteille flexible et peu encombrant
- Eclairage optimal grâce à des LED latérales et en haut dans la chambre froide
- Compartiment spécial pour fruits et légumes
- Système de dégivrage automatique
- 4 Etagères en verre de sécurité, dont3 la hauteur est réglable
- 1 Tiroir à fruits et légumes
- 7 Compartiments de porte
- 3 clayettes en verre incassable amovibles

SURGÉLATEUR
- Durée de conservation en cas de panne de courant : 16 heures

CONSOMMATION
- Classe énergétique D[2]
- Consommation énergétique: 137 kWh/an
- Capacité nette: 253 l refroidissement, 29 l congélation, total 282l
- Classe d'émission de bruit aérien: B, 34 dB(A) re 1 pW
- Capacité de congélation: 3 kg/24 heures

DONNÉES TECHNIQUES
- SoftClosing - Fermeture en douceur de la porte par une légère pression
- Alimentation électrique: 220-240 V
- Fusible / courant absorbé: 1 x 10 A / 1.1 A
- Fréquence 50 Hz
- Puissance de raccordement 130 W
- Câble de raccordement : 245 cm
- Pour un emploi dans une température environnante(°C) : +10/+43 (SN-T)
- Butoir de porte à droite, réversible
- Poids de l'appareil : 52 kg
- Dimensions de l'appareil (HxLxP): 1771x557x545 mm
- Poids de l'appareil emballé : 54 kg
- Dimensions de l'appareil emballé (HxLxP) : 1840 x 596 x 608 mm

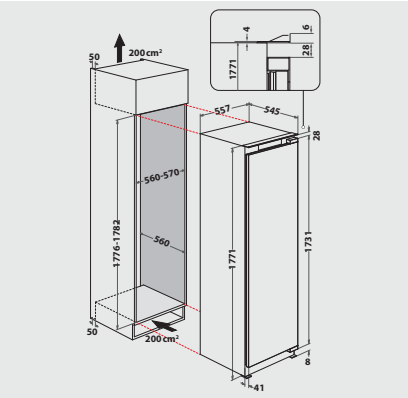

[1] Sur la base de tests internes concernant la perte de poids et la qualité visuelle, pour les types de fruits et légumes ordinaires.
[2] Classe énergétique d'A à G

Pour les données techniques, veuillez vous référer à la fiche technique du produit de l'UE ou la demander à https://docs.bauknecht.eu/ · Sous réserve de possibilités de livraison, sous réserve de modifications et d'erreurs · Utilisation/publication d'images/textes, également sur d'autres médias, en tout ou en partie, uniquement avec l'autorisation de l'éditeur · Statut 20.03.2025.
*TVA excl. / Tous les prix s'entendent TAR (taxe anticipée de recyclage) en sus, facturée à l'achat de l'appareil. Modifications réservées.