WNBA28HU1KF

Da incasso a scomparsa totale-Forno mit Hydrolyse (71 l)

A+

TOP 4
- aria caldaforno con 12funzioni (9 programmi 3 tradizionali, automatici)
- orologio elettronico
- COOK3 – preparazione in contemporanea su tre livelli
- Funzione di pulizia a idrolisi

Acciaio inox

WNBA28HU1KF
EAN 80 03437 93987 7

REGOLAZIONE E MODALITÀ OPERATIVE
- aria caldaforno con 12funzioni (9 programmi 3 tradizionali, automatici)
- orologio elettronico
- Regolazione elettronica del forno Easytronic

FUNZIONE
- COOK3 – preparazione in contemporanea su tre livelli
- Turbo Grill con 3 livelli
- PowerAriaCalda – distribuzione uniforme dell'aria calda fin dall'inizio
- Maxi Cooking – Funzione ottimizzata per la cottura di tagli di carne di grandi dimensioni
- Funzione Pizza e Pane – per piatti deliziosi e croccanti
- Bassa temperatura/funzione riposo impasto (35 °C)
- Temperatura raccomandata

DOTAZIONE
- **Funzione di pulizia** a idrolisi
- Volume vano cottura 71 litri
- Rivestimento vano interno con smalto facile da pulire
- Vano cottura XXL– più spazi per piatti extra large
- Porta interna in vetro temperato, numero rivestimenti in vetro: 2
- **Guide scorrevoli a estensione parziale a 1 livello**
- Pannello interruttori in metallo
- Manopola di controllo rientrabile
- Temperatura dell'area cottura fino a 250 °C
- La griglia abbattibile semplifica la pulizia
- Protezione maniglia
- 1 lampada alogena nel vano interno
- Pareti laterali lisce
- Ventola di raffreddamento per buona ventilazione dei pensili

ACCESSORI
- 1 Griglia
- 1 Teglia, smaltata
- 1 Leccarda

SPECIFICHE TECNICHE E MISURE
- Classe di efficienza energetica A+[1]
- Consumo energetico secondo DIN 0.89 kWh convenzionale
- Consumo energetico secondo DIN 0.69 kWh ventilato
- Tensione: 220-240 V
- Fusibile: 13 A
- Frequenza 50/60Hz
- Potenza totale installata: 2900 W
- Potenza della griglia 1800 W
- Lunghezza del cavo di allacciamento 100 cm
- Peso del dispositivo 26.9 kg
- Dimensioni nicchia (AxLxP): 600x560x555 mm
- Peso del dispositivo imballato 28.2 kg
- Dimensioni del prodotto imballato (AxLxP): 670 x 640 x 650 mm

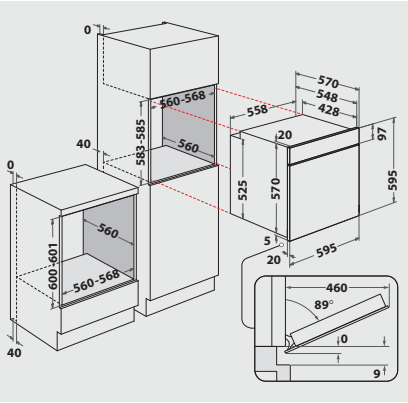

[1] Gamma di classi di efficienza energetica da A+++ a D

DRAFT

Per i dati tecnici si prega di consultare la scheda prodotto dall'UE o di richiederla all'indirizzo https://docs.whirlpool.eu/ · Salvo possibilità di fornitura, modifiche ed errori · Uso/pubblicazione di immagini/testi, anche su altri media, in tutto o in parte, solo con il permesso dell'editore · Stato 24.01.2025.
*IVA escl. / Tutti i prezzi si intendono TRA esclusa (tassa di riciclaggio anticipata). Tale tassa vi viene fatturata al moment o dell'acquisto. Con riserva di modifiche.