BWD1AKF

Wärmeschublade

Bauknecht
Für mich und mein Zuhause

TOP 4
- Zum Vorwärmen von Geschirr wie z.B. Teller und Tassen
- Einfaches Öffnen per Fingerdruck mit „push-push“ Öffnungssystem
- Zum praktischen Aufbewahren von z.B. Tellern und Tassen
- Stufenlose Temperaturregelung von 40°C - 70°C (innenliegender Drehschalter)

SCHWARZES GLAS

BWD1AKF
EAN 40 11577 86703 9

FUNKTION
- Maximale Anzahl an Espresso Tassen: 80
- Maximale Telleranzahl (Ø26 cm): 20
- Warmhaltefunktion
- Zum Vorwärmen von Geschirr wie z.B. Teller und Tassen
- Zum praktischen Aufbewahren von z.B. Tellern und Tassen

AUSSTATTUNG
- Stufenlose Temperaturregelung von 40°C - 70°C (innenliegender Drehschalter)
- Einfaches Öffnen per Fingerdruck mit „push-push“ Öffnungssystem

TECHNISCHE DATEN UND MASSE
- Innenraumvolumen: 16 l
- Leistung 220-240 V V
- Anschlusswert: 400 W
- Absicherung 10 A
- Anschlusskabellänge: 110 cm
- Nischenmasse (HxBxT): 134.5x560x550 mm
- Gerätemasse (HxBxT): 141.5x595x563 mm
- Abmessungen des verpackten Geräts (HxBxT): 210 x 650 x 650 mm
- Gerätegewicht 13.5 kg
- Gewicht des verpackten Geräts 15.6 kg

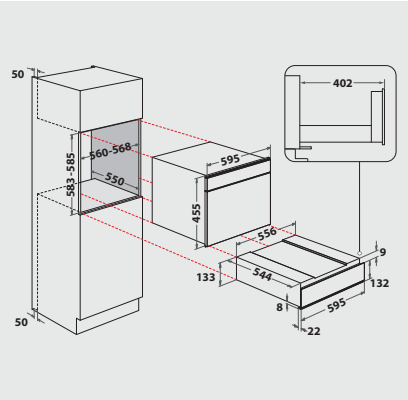

Technische Daten entnehmen Sie bitte dem EU-Produktdatenblatt, oder fordern Sie diese unter https://docs.bauknecht.eu/ an · Liefermöglichkeiten, Änderungen und Irrtümer vorbehalten · Nutzung/Veröffentlichung von Bildern/Texten, auch in anderen Medien, ganz oder teilweise, nur mit Genehmigung des Herausgebers · Stand 19.12.2024
*exkl. MWST / Alle Preise sind exkl. vRG (vorgezogener Recyclinggebühr). Diese wird Ihnen beim Kauf in Rechnung gestellt. Änderungen vorbehalten.