BCC5SMSKA

Kompaktdampfbackofen (Nische 45)

Bauknecht
Für mich und mein Zuhause

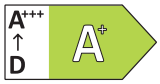

TOP 4

- **Porte SoftClose**
- **FlexiClean** - deux fonctions de nettoyage sans effort selon les besoins
- Volume cavité 48 litres
- air pulséfour mit 15 fonctions et FlexiClean (9 traditionnelle, 6 programme automatique)

BLACK GLASS

BCC5SMSKA
EAN 40 11577 61929 4

TIMER

- air pulséfour mit 15 fonctions et FlexiClean (9 traditionnelle, 6 programme automatique)

FONCTION

- **Cuisson sur 3 niveaux** : préparer les plats simultanément sur l'ensemble des trois niveaux
- Fonction pizza/pain

CARACTÉRISTIQUES

- **FlexiClean** - deux fonctions de nettoyage sans effort selon les besoins
- Volume cavité 48 litres
- **Porte SoftClose**
- Porte pleine, 4 verres
- Panneau de commande en verre
- Commande électronique
- Température réglable jusqu'à 250°C
- Bloquage du bandeau de commande (sécurité enfants)
- Gril rabattable
- 1 lampe LED à l'intérieur
- Panneaux latéraux lisses
- Ventilateur de refroidissement pour une bonne ventilation de la paroi

ACCESSOIRES

- 1 grille
- 1 plaque à patisserie émaillée

ACCESSOIRES SPÉCIAUX (CONTRE SUPPLÉMENT)

- Set coulissant SLF 133 avec 3 glissières disponible en option
- Set coulissant SLF 234 avec 3 glissières disponible en option
- Set coulissant SLP 232 avec 3 glissières disponible en option

DONNÉES TECHNIQUES ET DIMENSIONS

- Classe énergétique A+[1]
- Consommation d'énergie en mode conventionnel 0.59 kWh
- Consommation d'énergie en mode chaleur tournante/air pulsé 0.39 kWh
- Alimentation électrique: 220-240 V
- Fusibile 1 x 16 A
- Fréquence 50 Hz
- Puissance de raccordement: 3100 W
- Puissance du gril 2000 W
- Câble de raccordement 150 cm
- Poids de l'appareil 36 kg
- Dimensions de la niche (HxLxP) : 450 x 560 x 550 mm
- Dimensions du produit (HxLxP) : 455 x 559 x 543 mm
- Poids de l'appareil emballé 38 kg
- Dimensions du produit emballé (HxLxP) : 584 x 684 x 673 mm
- Type de branchement: Câble sans fiche

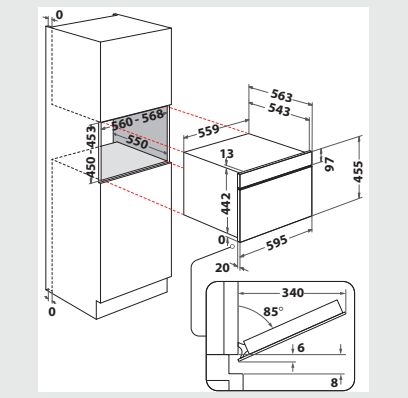

[1] Classe énergétique d'A+++ à D

Pour les données techniques, veuillez vous référer à la fiche technique du produit de l'UE ou la demander à https://docs.bauknecht.eu/ · Sous réserve de possibilités de livraison, sous réserve de modifications et d'erreurs · Utilisation/publication d'images/textes, également sur d'autres médias, en tout ou en partie, uniquement avec l'autorisation de l'éditeur · Statut 26.05.2025.
*TVA excl. / Tous les prix s'entendent TAR (taxe anticipée de recyclage) en sus, facturée à l'achat de l'appareil. Modifications réservées.