BCW7O7HTSKA

Kompaktbackofen mit Mikrowellenfunktion (Nische 45)

Bauknecht
Für mich und mein Zuhause

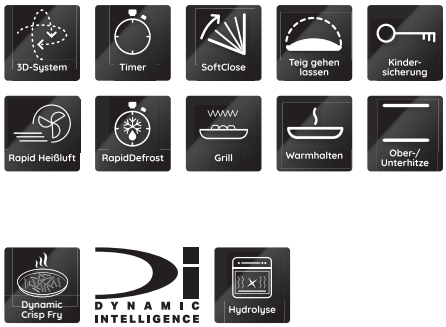

TOP 4

- Dynamic Steam - Dampfgaren im Mikrowellenbehälter
- Dynamic Intelligence - Automatikprogramme
- SmartClean – hydrolytische Reinigungsfunktion
- Mit SoftClose-Tür – schliesst langsam, sanft und leise

SCHWARZES GLAS

BCW7O7HTSKA
EAN 40 11577 61914 0

BAUART
- Nach unten zu öffnende Tür

AUSSTATTUNG
- Maximale Flexibilität im Innenraum dank der neuen Technologie ohne Drehteller
- 3D-System – für gleichmässige Ergebnisse
- Mit **SoftClose**-Tür – schliesst langsam, sanft und leise
- **SmartClean** – hydrolytische Reinigungsfunktion
- 3.5“ TFT Touchdisplay
- 7 Leistungsstufen
- 78 vorprogrammierte Rezepte
- Elektronische Zeitschaltuhr
- Viel Platz im extra großen Garraum - 52 Liter!
- Kurzzeitwecker
- Kindersicherung
- Cook3 - gleichzeitiges Kochen und Backen auf bis zu 3 Ebenen
- **Dynamic Intelligence** - Automatikprogramme

BETRIEBSARTEN
- **Dynamic Crisp & Dynamic Crisp Fry** – knusprige Pommes, Hähnchenschenkel oder Pizza in Minutenschnelle
- Mikrowelle 950 Watt
- Grill 2000 Watt
- Heissluft 1200 Watt
- Dynamic Steam - Dampfgaren im Mikrowellenbehälter
- Ober-Unterhitze
- Kombination Heissluft und Mikrowelle
- Kombination Umluft und Mikrowelle
- Kombination Grill und Mikrowelle
- Kombination Grill, Gebläse und Mikrowelle
- Kombination Grill und Gebläse
- Kombination Ober-Unterhitze mit Mikrowelle
- Rapid-Defrost Auftaufunktion
- Schnellstart-Funktion (Rapid-Start)
- Rapid-Heissluft-Funktion
- Warmhaltestufe
- Funktion Teig gehen lassen

ZUBEHÖR
- 1 Crisp-Platte mit Griff
- 1 emailliertes Backblech
- 1 Dampfgarbehälter
- Grillrost

TECHNISCHE DATEN
- Spannung: 220-240 V
- Absicherung 1x16 A
- Frequenz 50 Hz
- Länge des Anschlusskabels 150 cm
- Gewicht des Gerätes 38 kg
- Garraum-Innenabmessungen (HxBxT): 257x488x448 mm
- Gerätemasse (HxBxT): 455x559x543 mm
- Nischenmasse (HxBxT): 450x560x550 mm
- Gewicht des verpackten Geräts 45 kg
- Verpackungsmaße (HxBxT) : 584 x 684 x 673 mm

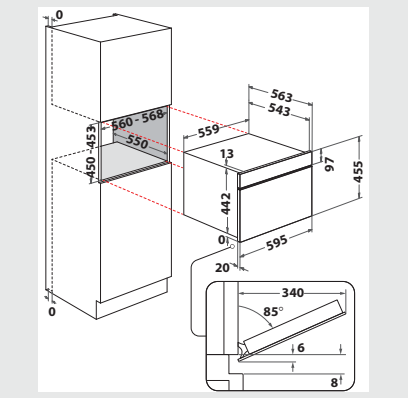

Technische Daten entnehmen Sie bitte dem EU-Produktdatenblatt, oder fordern Sie diese unter https://docs.bauknecht.eu/ an · Liefermöglichkeiten, Änderungen und Irrtümer vorbehalten · Nutzung/Veröffentlichung von Bildern/Texten, auch in anderen Medien, ganz oder teilweise, nur mit Genehmigung des Herausgebers · Stand 14.03.2025
*exkl. MWST / Alle Preise sind exkl. vRG (vorgezogener Recyclinggebühr). Diese wird Ihnen beim Kauf in Rechnung gestellt. Änderungen vorbehalten.