BBI5S8HM0SKA

Da incasso a scomparsa totale-Forno (73 l)

Bauknecht
Für mich und mein Zuhause

A+++ ↑ D A+

DYNAMIC INTELLIGENCE

TOP 4

- Dynamic Intelligence – programmi automatici
- **Funzione Airfry** – l'alternativa salutare alla friggitrice
- Funzione High-Temperature Pizza – la qualità del ristorante anche a casa
- Con porta del forno SoftClose – per una chiusura lenta, delicata e silenziosa

BLACK GLASS

BBI5S8HM0SKA
EAN 40 11577 59057 9

REGOLAZIONE E MODALITÀ OPERATIVE

- aria caldaforno con 15 funzioni (9 Programmi tradizionali, 6 automatici)
- orologio elettronico TwistCook

FUNZIONE

- Cottura Multi-Level – preparazione in contemporanea su quattro livelli
- **Funzione High-Temperature Pizza** – la qualità del ristorante anche a casa
- **Dynamic Intelligence** – programmi automatici
- **Funzione Airfry** – l'alternativa salutare alla friggitrice

DOTAZIONE

- SmartClean - SmartClean - funzione di pulizia idrolitica
- Volume vano cottura 73 litri
- Con porta del forno **SoftClose** – per una chiusura lenta, delicata e silenziosa
- Vano cottura XXL– più spazi per piatti extra large
- Porta interna in vetro temperato, numero rivestimenti in vetro: 3
- **Guide scorrevoli a estensione parziale a 1 livello**
- Pannello interruttori in vetro
- Sicura per bambini
- La griglia abbattibile semplifica la pulizia
- Protezione maniglia
- 1 lampada alogena nel vano interno
- Pareti laterali lisce
- Ventola di raffreddamento per buona ventilazione dei pensili

ACCESSORI

- 1 Griglia
- Teglia Airfry (acquistata - non inclusa)
- 1 Teglia, smaltata
- 1 Leccarda

SPECIFICHE TECNICHE E MISURE

- Classe di efficienza energetica A+[1]
- Consumo energetico secondo DIN 0.67 kWh convenzionale
- Consumo energetico secondo DIN 0.87 kWh ventilato
- Tensione: 220-240 V
- Fusibile 1x16 A
- Frequenza 50 Hz
- Potenza totale installata: 3450 W
- Potenza della griglia 2450 W
- Lunghezza del cavo di allacciamento 100 cm
- Peso del dispositivo 34 kg
- Dimensioni nicchia (AxLxP): 585x560x550 mm
- Peso del dispositivo imballato 36 kg
- Dimensioni del prodotto imballato (AxLxP): 690 x 635 x 650 mm

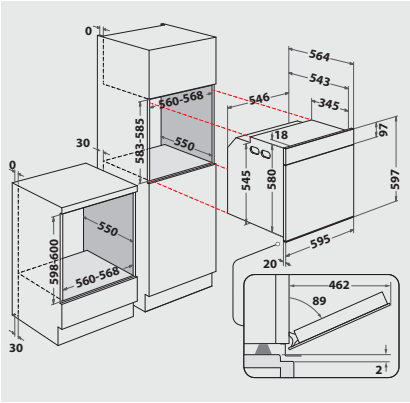

[1] Gamma di classi di efficienza energetica da A+++ a D

Per i dati tecnici si prega di consultare la scheda prodotto dall'UE o di richiederla all'indirizzo https://docs.bauknecht.eu/ · Salvo possibilità di fornitura, modifiche ed errori · Uso/pubblicazione di immagini/testi, anche su altri media, in tutto o in parte, solo con il permesso dell'editore · Stato 25.01.2025.
*IVA escl. / Tutti i prezzi si intendono TRA esclusa (tassa di riciclaggio anticipata). Tale tassa vi viene fatturata al moment o dell'acquisto. Con riserva di modifiche.