BBI78HT1SKA

Appareil encastrable-Four mit Display (73 l)

Bauknecht
Für mich und mein Zuhause

A+++ ↑ D A+

DYNAMIC INTELLIGENCE

TOP 4
- Dynamic Intelligence – programme automatique
- **Fonction Airfry** – l'alternative plus saine à la friteuse
- Fonction pizza haute température – qualité digne d'un restaurant à la maison
- **Porte SoftClose**

BLACK GLASS

BBI78HT1SKA
EAN 40 11577 59064 7

TIMER
- air pulséfour avec 56 fonctions (23 traditionnelle, 33 programme automatique)
- Horloge électronique avec Touch-Control

FONCTION
- **Cuisson sur 4 niveaux** : préparer les plats simultanément sur l'ensemble des quatre niveaux
- **Fonction pizza haute température** – qualité digne d'un restaurant à la maison
- **Dynamic Intelligence** – programme automatique
- **Fonction Airfry** – l'alternative plus saine à la friteuse

CARACTÉRISTIQUES
- SmartClean - SmartClean - fonction de nettoyage hydrolytique
- Volume cavité 73 litres
- **Porte SoftClose**
- Espace de cuisson XXL – plus d'espace pour les plats extra larges
- Porte pleine, 3 verres
- **set coulissant partiel à 1 glissières**
- Panneau de commande en verre avec commande Touch Control
- Favoris – sauvegarde vos dix programmes préférés
- Fonction „Sensor"
- Bloquage du bandeau de commande (sécurité enfants)
- Protection des poignées
- 1 lampe halogène à l'intérieur
- Panneaux latéraux lisses
- Ventilateur de refroidissement pour une bonne ventilation de la paroi

ACCESSOIRES
- 1 grille
- Plaque de cuisson Airfry
- 1 plaque à patisserie émaillée
- 1 lèche-frite émaillée

DONNÉES TECHNIQUES ET DIMENSIONS
- Classe énergétique A+[1]
- Consommation d'énergie en mode conventionnel 0.64 kWh
- Consommation d'énergie en mode chaleur tournante/air pulsé 0.87 kWh
- Alimentation électrique: 220-240 V
- Fusibile 1x16 A
- Fréquence 50 Hz
- Puissance de raccordement: 3450 W
- Puissance du gril 2450 W
- Câble de raccordement 100 cm
- Poids de l'appareil 35 kg
- Dimensions de la niche (HxLxP) : 585 x 560 x 550 mm
- Poids de l'appareil emballé 37 kg
- Dimensions du produit emballé (HxLxP) : 690 x 635 x 650 mm

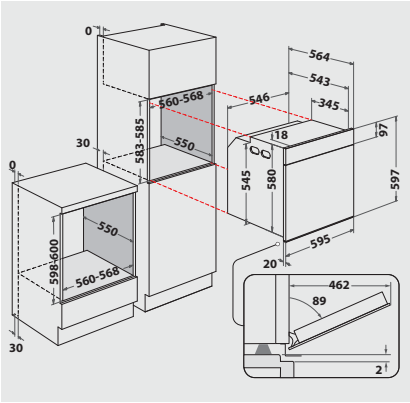

[1] Classe énergétique d'A+++ à D

Pour les données techniques, veuillez vous référer à la fiche technique du produit de l'UE ou la demander à https://docs.bauknecht.eu/ · Sous réserve de possibilités de livraison, sous réserve de modifications et d'erreurs · Utilisation/publication d'images/textes, également sur d'autres médias, en tout ou en partie, uniquement avec l'autorisation de l'éditeur · Statut 25.01.2025.
*TVA excl. / Tous les prix s'entendent TAR (taxe anticipée de recyclage) en sus, facturée à l'achat de l'appareil. Modifications réservées.