BBI78HT1SKA

Einbau-Backofen mit Display (73 l)

Bauknecht
Für mich und mein Zuhause

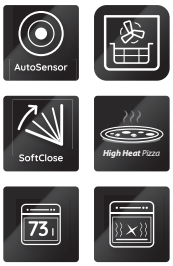

A+++ ↑ D A+

DYNAMIC INTELLIGENCE

TOP 4

- Dynamic Intelligence - Automatikprogramme
- **AirFry - Funktion** – die gesündere Alternative zur Fritteuse
- High-Temperature Pizzafunktion - Restaurantqualität auch für zu Hause
- Mit SoftClose-Backofentür – schliesst langsam, sanft und leise

SCHWARZES GLAS

BBI78HT1SKA
EAN 40 11577 59064 7

REGELUNG UND BETRIEBSARTEN

- Heißluftbackofen mit 56 Funktionen (23 traditionelle, 33 Automatik-Programme)
- Elektronik-Uhr mit Touch-Control

FUNKTION

- Multi-Level-Kochen – gleichzeitiges Zubereiten auf vier Ebenen
- **High-Temperature Pizzafunktion** - Restaurantqualität auch für zu Hause
- **Dynamic Intelligence** - Automatikprogramme
- **AirFry - Funktion** – die gesündere Alternative zur Fritteuse

AUSSTATTUNG

- SmartClean - hydrolytische Reinigungsfunktion
- Garraumvolumen 73 Liter
- Mit **SoftClose**-Backofentür – schliesst langsam, sanft und leise
- XXL Garraum – mehr Raum für extra grosse Gerichte
- Vollglasinnentür, 3-fach verglast
- **1-fach Teilauszug**
- Glas-Schalterblende mit Touch Control Bedienung
- Favoriten – speichert Ihre zehn bevorzugten Programme
- Sensor-Automatik
- Kindersicherung
- Griffschutz
- 1 Halogen-Lampe im Innenraum
- Glatte Seitenwände
- Kühlgebläse für gute Schrankentlüftung

ZUBEHÖR

- 1 Gitterrost
- Airfry Backblech
- 1 Backblech, emailliert
- 1 Fettpfanne

TECHNISCHE DATEN UND MASSE

- Energieeffizienzklasse A+[1]
- Energieverbrauch nach DIN 0.64 kWh konventionell
- Energieverbrauch nach DIN 0.87 kWh Umluft
- Spannung: 220-240 V
- Absicherung 1x16 A
- Frequenz 50 Hz
- Gesamtanschlusswert: 3450 W
- Grillleistung 2450 W
- Länge des Anschlusskabels 100 cm
- Gerätegewicht 35 kg
- Nischenmasse (HxBxT): 585x560x550 mm
- Gewicht des verpackten Geräts 37 kg
- Abmessungen des verpackten Produkts (HxBxT): 690 x 635 x 650 mm

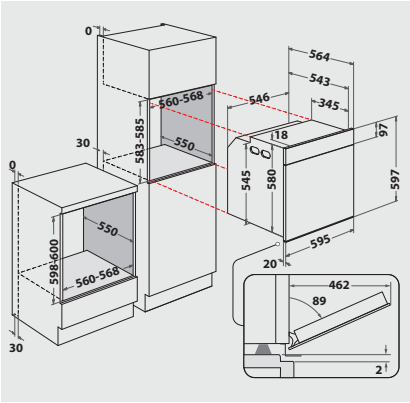

[1] Energieeffizienzklassen-Spektrum von A+++ bis D

Technische Daten entnehmen Sie bitte dem EU-Produktdatenblatt, oder fordern Sie diese unter https://docs.bauknecht.eu/ an · Liefermöglichkeiten, Änderungen und Irrtümer vorbehalten · Nutzung/Veröffentlichung von Bildern/Texten, auch in anderen Medien, ganz oder teilweise, nur mit Genehmigung des Herausgebers · Stand 22.01.2025
*exkl. MWST / Alle Preise sind exkl. vRG (vorgezogener Recyclinggebühr). Diese wird Ihnen beim Kauf in Rechnung gestellt. Änderungen vorbehalten.