KGITN 28MM253

Einbau-Frigo-congelatore combinato (Nische 178)

Bauknecht
Für mich und mein Zuhause

Fresh PAD

34 dB

A↑G C

DYNAMIC INTELLIGENCE

TOP 4
- Classe di efficienza energetica C[1]
- Total NoFrost – mai più sbrinare il congelatore
- Dynamic Intelligence dopo l'apertura, ripristina rapidamente la temperatura
- Compressore Zen Inverter – assicura una temperatura costante in silenzio e a risparmio energetico[2]

BIANCO

KGITN 28MM253
EAN 40 11577 11029 6

COMFORT
- Compressore Zen Inverter – assicura una temperatura costante in silenzio e a risparmio energetico [2]
- La funzione vacanza imposta il frigorifero a 12 °C
- Concetto dello spazio interno con elementi in acciaio inossidabile
- Partyautomatic – raffredda le bevande in soli 30 minuti
- Regolazione elettronica della temperatura
- Raffreddamento e congelamento regolabili separatamente
- Segnale di avvertimento in caso di guasto: ottico e acustico
- Allarme ottico e acustico porta

FRIGORIFERO/DOTAZIONE PER CELLA FRIGO COMPLETA
- Dynamic Intelligence dopo l'apertura, ripristina rapidamente la temperatura
- Fresh Box+ – cibi freschi fino a 15 giorni* più a lungo grazie alla regolazione precisa dell'umidità[3]
- Multi Fresh Box - per la conservazione ottimale degli alimenti freschi
- Più spazio per oggetti di grandi dimensioni e massima flessibilità grazie al **ripiano in vetro FlexiShelf** diviso
- Grazie alla parete posteriore interna in metallo, il **sistema Metal MultiCoolFlow** assicura una circolazione dell'aria e una distribuzione del freddo uniformi a tutti i livelli
- Portabottiglie: tenuta sicura grazie al portabottiglie di alta qualità per un massimo di 5 bottiglie
- Illuminazione ottimale mediante LED applicati lateralmente e dall'alto nella cella frigo
- Funzione super-raffreddamento
- Sbrinamento automatico del frigorifero
- 4 Ripiani in vetro di sicurezza, 1 ripiano divisibile, di cui 3 regolabile in altezza
- 5 scomparti nella porta, di cui 3 regolabile in altezza
- Massima flessibilità grazie a 3 scomparti nella porta regolabili

CONGELATORE
- **Total NoFrost** – mai più sbrinare il congelatore
- Allarme ottico e acustico temperatura
- **Easy Access Tray** – ripiano estraibile nel congelatore per migliore visibilità
- Maggiore visibilità grazie all'illuminazione nel congelatore tramite LED applicati in alto
- 2 cassetti di congelamento a prova di ribaltamento
- Autonomia in caso di guasto: 7 Ore
- 1 Fast Freeze Pad - piastra in alluminio per congelare più velocemente cibi e bevande

VALORI DI CONSUMO
- Classe di efficienza energetica C [1]
- Consumo energetico annuale: 143 kWh/anno
- Capacità netta: 182 l refrigerazione, 68 l congelamento, totale 250 l
- Classe di emissione sonora: B, 34 dB(A) re 1 pW
- Capacità di congelamento: 7 kg/24 ore

SPECIFICHE TECNICHE
- Montaggio semplice nella porta fissa SETMO-QUICK
- Tensione: 220-240 V

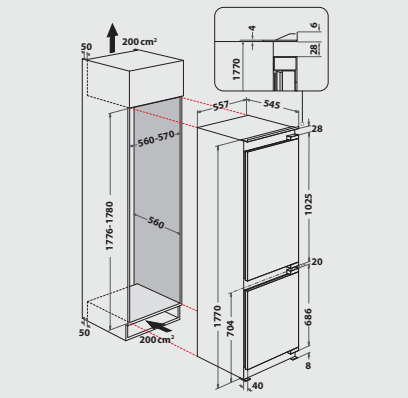

[1] Gamma di classi di efficienza energetica da A a G
[2] Si basa sui livelli di rumorosità indicati dai produttori concorrenti. La specifica si riferisce a tutti i frigoriferi-congelatori da incasso di 70 cm di larghezza con un livello di rumorosità di 32 dBA venduti con i marchi Whirlpool Corporation, Whirlpool, Hotpoint/Ariston, Bauknecht, KitchenAid.
[3] Sulla base di test interni incentrati sulla perdita di peso e sulla qualità visiva, tenendo conto dei tipi di verdura e frutta più diffusi.

Per i dati tecnici si prega di consultare la scheda prodotto dall'UE o di richiederla all'indirizzo https://docs.bauknecht.eu/ · Salvo possibilità di fornitura, modifiche ed errori · Uso/pubblicazione di immagini/testi, anche su altri media, in tutto o in parte, solo con il permesso dell'editore · Stato 20.03.2025.
*IVA escl. / Tutti i prezzi si intendono TRA esclusa (tassa di riciclaggio anticipata). Tale tassa vi viene fatturata al moment o dell'acquisto. Con riserva di modifiche.