KGITN 28MM253

Einbau-Réfrigérateur combiné (Nische 178)

Bauknecht
Für mich und mein Zuhause

Fresh PAD

34 dB

A↑G C

DYNAMIC INTELLIGENCE

TOP 4
- Classe énergétique C[1]
- Total NoFrost
- Dynamic Intelligence rétablit plus rapidement la température normale après ouverture
- Compresseur Zen Inverter – assure une température constante en silence avec une consommation économe[2]

BLANC

KGITN 28MM253
EAN 40 11577 11029 6

CONFORT
- Compresseur Zen Inverter – assure une température constante en silence avec une consommation économe [2]
- **Fonction « vacances »**
- Concept d'intérieur avec éléments en acier inoxydable
- Partyautomatique – fournit des boissons fraîches en 30 minutes seulement
- Réglage électronique de la température
- Température séparément règlable pour réfrigérateur et surgélateur
- Alarme optique et accoustique
- Alarme porte ouverte visuelle et sonore

RÉFRIGÉRATEUR
- Dynamic Intelligence rétablit plus rapidement la température normale après ouverture
- Fresh Box+ – jusqu'à 15 jours* de fraîcheur en plus grâce à une régulation précise de l'humidité [3]
- Multi Fresh Box - conservation optimale des aliments frais
- Plus d'espace pour les grands objets et une flexibilité maximale grâce à **l'étagère en verre séparée FlexiShelf**
- Le **système Metal MultiCoolFlow** assure une circulation uniforme de l'air et une distribution du froid grâce à la paroi arrière intérieure métallique
- Casier à bouteilles – maintien sûr grâce au porte-bouteilles de haute qualité pouvant contenir jusqu'à 5 bouteilles
- Eclairage optimal grâce à des LED latérales et en haut dans la chambre froide
- Compartiment spécial pour fruits et légumes
- Fonction réfrigération rapide
- Système de dégivrage automatique
- 4 Etagères en verre de sécurité, 1 étagère séparable, dont3 la hauteur est réglable
- 5 Compartiments de porte , dont3 compartiment à beurre avec rabat
- Flexibilité maximale grâce3 à des compartiments de porte réglables
- 3 clayettes en verre incassable amovibles

SURGÉLATEUR
- **Total NoFrost** – ne dégivrez plus jamais le compartiment congélateur
- Alarme de température visuelle et sonore
- **Easy Access Tray** – tiroir amovible dans le congélateur pour une meilleure vue d'ensemble
- Meilleure vue d'ensemble grâce à un éclairage LED monté en haut dans le compartiment congélateur
- 2 tiroirs de surgélation
- Durée de conservation en cas de panne de courant : 7 heures
- 1 Fast Freeze Pad - plaque en aluminium pour une congélation plus rapide des aliments et des boissons

CONSOMMATION
- Classe énergétique C [1]
- Consommation énergétique: 143 kWh/an
- Capacité nette: 182 l refroidissement, 68 l congélation, total 250l
- Classe d'émission de bruit aérien: B, 34 dB(A) re 1 pW

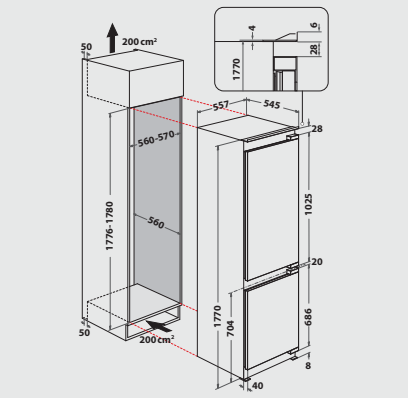

[1] Classe énergétique d'A à G
[2] Sur la base du niveau sonore indiqué par les fabricants concurrents. L'indication se réfère à tous les réfrigérateurs/congélateurs encastrables de 70 cm de large avec un niveau sonore de 32 dBA vendus sous les marques Whirlpool Corporation, Whirlpool, Hotpoint/Ariston, Bauknecht, KitchenAid.
[3] Sur la base de tests internes concernant la perte de poids et la qualité visuelle, pour les types de fruits et légumes ordinaires.

Pour les données techniques, veuillez vous référer à la fiche technique du produit de l'UE ou la demander à https://docs.bauknecht.eu/ · Sous réserve de possibilités de livraison, sous réserve de modifications et d'erreurs · Utilisation/publication d'images/textes, également sur d'autres médias, en tout ou en partie, uniquement avec l'autorisation de l'éditeur · Statut 20.03.2025.
*TVA excl. / Tous les prix s'entendent TAR (taxe anticipée de recyclage) en sus, facturée à l'achat de l'appareil. Modifications réservées.