ARL 8GF2

Unterbau-Frigorifero con scomparto di congelamento (Nische 82)

40dB

A↑G E

TOP 4

- *Montaggio semplice nella porta fissa*
- *Cerniera della porta di alta qualità, a chiusura automatica a partire da 20°*
- *Luce LED – illuminazione migliore a fronte di minor consumo*
- *Funzione raffreddamento rapido*

BIANCO

ARL 8GF2
EAN 80 03437 05326 9

COMFORT

- *Regolazione elettronica della temperatura*
- *Cerniera della porta di alta qualità, a chiusura automatica a partire da 20°*
- *Segnale di avvertimento in caso di guasto: ottico*

FRIGORIFERO/DOTAZIONE PER CELLA FRIGO COMPLETA

- *Luce LED – illuminazione migliore a fronte di minor consumo*
- *Funzione raffreddamento rapido*
- *Sbrinamento automatico del frigorifero*
- *1 Ripiano in vetro di sicurezza, di cui 1 regolabile in altezza*
- *2 Cassetti frutta e verdura*
- *2 scomparti nella porta*

CONGELATORE

- *Autonomia in caso di guasto: 10 Ore*

VALORI DI CONSUMO

- *Classe di efficienza energetica E*[1]
- *Consumo energetico annuale: 150 kWh/anno*
- *Capacità netta: 108 l refrigerazione, 18 l congelamento, totale 126 l*
- *Classe di emissione sonora: C, 40 dB(A) re 1 pW*
- *Capacità di congelamento: 3 kg/24 ore*

SPECIFICHE TECNICHE

- *Montaggio semplice nella porta fissa*
- *Tensione: 220-240 V*
- *Fusibile: 16 A, tensione: 220-240 Volt/50 Hz, potenza: 100 W*
- *Potenza totale installata: 100 W*
- *Lunghezza del cavo di allacciamento: 245 cm*
- *Fermaporta A destra, sostituibile*
- *Misure dell'elettrodomestico (AxLxP): 815x596x545 mm*
- *Peso lordo33 kg, peso netto32 kg*

ACCESSORI

- *1 Portaghiaccio*

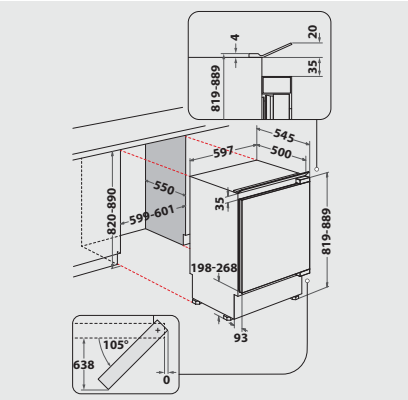

[1] *Gamma di classi di efficienza energetica da A a G*

DRAFT

Per i dati tecnici si prega di consultare la scheda prodotto dall'UE o di richiederla all'indirizzo https://docs.whirlpool.eu/?brand=IG · Salvo possibilità di fornitura, modifiche ed errori · Uso/pubblicazione di immagini/testi, anche su altri media, in tutto o in parte, solo con il permesso dell'editore · Stato 20.03.2025.
**IVA escl. / Tutti i prezzi si intendono TRA esclusa (tassa di riciclaggio anticipata). Tale tassa vi viene fatturata al moment o dell'acquisto. Con riserva di modifiche.*