KGITN 18MMF3

Einbau-Réfrigérateur combiné (Nische 178)

Bauknecht
Für mich und mein Zuhause

Fresh PAD

34 dB

A↑G D

DYNAMIC INTELLIGENCE

TOP 4
- Classe énergétique D[1]
- Total NoFrost
- Dynamic Intelligence rétablit plus rapidement la température normale après ouverture
- Compresseur Zen Inverter – assure une température constante en silence avec une consommation économe[2]

BLANC

KGITN 18MMF3
EAN 40 11577 11026 5

CONFORT
- Compresseur Zen Inverter – assure une température constante en silence avec une consommation économe [2]
- **Fonction « vacances »**
- Concept d'intérieur avec éléments en acier inoxydable
- Partyautomatique – fournit des boissons fraîches en 30 minutes seulement
- Réglage électronique de la température
- Température séparément règlable pour réfrigérateur et surgélateur
- Alarme optique et accoustique
- Alarme porte ouverte visuelle et sonore

RÉFRIGÉRATEUR
- Dynamic Intelligence rétablit plus rapidement la température normale après ouverture
- Fresh Box+ – jusqu'à 15 jours* de fraîcheur en plus grâce à une régulation précise de l'humidité [3]
- Multi Fresh Box - conservation optimale des aliments frais
- Plus d'espace pour les grands objets et une flexibilité maximale grâce à **l'étagère en verre séparée FlexiShelf**
- Le **système Metal MultiCoolFlow** assure une circulation uniforme de l'air et une distribution du froid grâce à la paroi arrière intérieure métallique
- Casier à bouteilles – maintien sûr grâce au porte-bouteilles de haute qualité pouvant contenir jusqu'à 5 bouteilles
- Eclairage optimal grâce à des LED latérales et en haut dans la chambre froide
- Compartiment spécial pour fruits et légumes

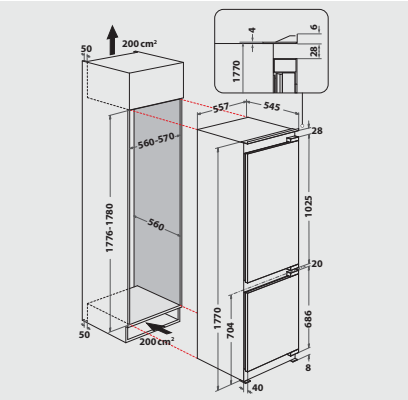

[1] Classe énergétique d'A à G
[2] Sur la base du niveau sonore indiqué par les fabricants concurrents. L'indication se réfère à tous les réfrigérateurs/congélateurs encastrables de 70 cm de large avec un niveau sonore de 32 dBA vendus sous les marques Whirlpool Corporation, Whirlpool, Hotpoint/Ariston, Bauknecht, KitchenAid.
[3] Sur la base de tests internes concernant la perte de poids et la qualité visuelle, pour les types de fruits et légumes ordinaires.

DRAFT

Pour les données techniques, veuillez vous référer à la fiche technique du produit de l'UE ou la demander à https://docs.bauknecht.eu/ · Sous réserve de possibilités de livraison, sous réserve de modifications et d'erreurs · Utilisation/publication d'images/textes, également sur d'autres médias, en tout ou en partie, uniquement avec l'autorisation de l'éditeur · Statut 20.03.2025.
*TVA excl. / Tous les prix s'entendent TAR (taxe anticipée de recyclage) en sus, facturée à l'achat de l'appareil. Modifications réservées.