PCITN 18S1

Einbau-Kühl-/Gefrierkombination (Nische 178)

LED-Licht

Super-Kühlen

Elektronische Steuerung

34 dB Flüsterleise

A ↑ G F

TOTAL NO FROST

PUSH & GO

TOP 4
- Total NoFrost
- Push&Go – extra Cooling-Funktion mit einem Tastendruck[1]
- Multipower-Inverter-Kompressor – sorgt leise und energiesparend für eine konstante Temperatur
- Elektronische Temperaturregelung

Weiß

PCITN 18S1
EAN 80 03437 04813 5

Komfort
- **Multipower-Inverter-Kompressor** – sorgt für eine schnellere Temperaturwiederherstellung, minimiert Energieverbrauch und Betriebsgeräusche
- Elektronische Temperaturregelung

Kühlteil/Ausstattung bei Vollkühlraum
- **Push&Go** – extra Cooling-Funktion mit einem Tastendruck: bis zu 40 % schnellere Temperaturwiederherstellung nach dem Einräumen [1]
- Superkühlfunktion
- Abtauautomatik im Kühlteil
- 4 Ablagen aus Sicherheitsglas, davon 3 höhenverstellbar
- 4 Türfächer, davon 2 höhenverstellbar
- Maximale Flexibilität dank 2 verstellbarer Türfächer

Gefrierteil
- **Total NoFrost** – nie wieder Abtauen im Gefrierteil
- 2 kippsichere Gefrierschubladen
- Lagerzeit bei Störungen: 7 Std.

Verbrauchswerte
- Energieeffizienzklasse F[2]
- Energieverbrauch: 280 kWh/Jahr
- Nutzinhalt: 182 l Kühlen, 68 l Gefrieren, gesamt 250 l
- Luftschallemissionsklasse: B, 34 dB(A)
- re 1 pW
- Gefriervermögen: 7 kg/24 Std.

Technische Daten
- Schlepptürmontage
- Gesamtanschluss: 180 W
- Türanschlag rechts, wechselbar
- Maße (HxBxT): 1770x557x545 mm

WPRO-Zubehör (optional)
- Goodbye Odours Geruchsabsorber für den Kühlschrank
  DEO213, EAN 8015250441413
- Ice Mate
  ICM101, EAN 8015250381504

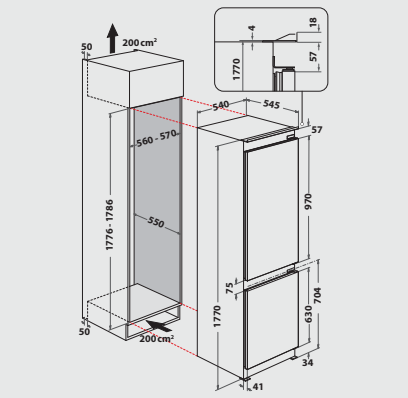

[1] Gegenüber der Temperaturwiederherstellung ohne Push&Go. Interner Test mit Standardbeladung nach IEC 62552. Die 40 % beziehen sich auf Modelle mit 2m Höhe ohne Inverterkompressor; Ergebnisse anderer Modelle können abweichen.
[2] Energieeffizienzklassen-Spektrum von A bis G

Technische Daten entnehmen Sie bitte dem EU-Produktdatenblatt, oder fordern Sie diese unter https://docs.whirlpool.eu/?brand=PR an · Liefermöglichkeiten, Änderungen und Irrtümer vorbehalten · Nutzung/Veröffentlichung von Bildern/Texten, auch in anderen Medien, ganz oder teilweise, nur mit Genehmigung des Herausgebers · Stand 20.03.2025

privileg
Fürs Leben gemacht.