KGIS 26802

Einbau-Frigo-congelatore combinato (Nische 158)

Bauknecht
Für mich und mein Zuhause

SetmoQuick

Hygiene+ System

35 dB

158 cm

A↑G E

ProFresh

TOP 4
- Classe di efficienza energetica E[1]
- ProFresh – per cibi freschi più a lungo
- Concetto dello spazio interno con elementi in acciaio inossidabile
- Regolazione elettronica della temperatura

BIANCO

KGIS 26802
EAN 40 11577 10992 4

COMFORT
- Concetto dello spazio interno con elementi in acciaio inossidabile
- Regolazione elettronica della temperatura
- Allarme ottico porta

FRIGORIFERO/DOTAZIONE PER CELLA FRIGO COMPLETA
- **ProFresh** – grazie all'ottimizzazione permanente di temperatura e umidità dell'aria mantiene i vostri cibi freschi più a lungo
- **Filtro Hygiene** – protegge efficacemente da batteri, germi e cattivi odori
- Circolazione uniforme dell'aria nel frigorifero grazie al ventilatore
- Appoggio sicuro grazie al portabottiglie integrato, dal minimo ingombro
- Sbrinamento automatico del frigorifero
- 4 Ripiani in vetro di sicurezza, di cui 3 regolabile in altezza
- 1 Cassetto frutta e verdura
- 4 scomparti nella porta

CONGELATORE
- 3 cassetti di congelamento a prova di ribaltamento
- Autonomia in caso di guasto: 19 Ore

VALORI DI CONSUMO
- Classe di efficienza energetica E [1]
- Consumo energetico annuale: 219 kWh/anno
- Capacità netta: 153 l refrigerazione, 79 l congelamento, totale 232 l
- Classe di emissione sonora: B, 35 dB(A) re 1 pW
- Capacità di congelamento: 4 kg/24 ore

SPECIFICHE TECNICHE
- Montaggio semplice nella porta fissa SETMO-QUICK
- Tensione: 220-240 V
- Fusibile / corrente assorbita: 10 A Ampere
- Frequenza 50Hz
- Potenza totale installata: 140 W
- Cavo di collegamento: 245 cm
- Per l'uso a temperatura ambiente (°C): +10/+43 (SN-T)
- Fermaporta A destra, sostituibile
- Peso del dispositivo: 50.2 kg
- Misure dell'elettrodomestico (AxLxP): 1576x557x545 mm
- Peso del dispositivo imballato: 51.5 kg
- Dimensioni del dispositivo imballato (AxLxP): 1640 x 594 x 608 mm

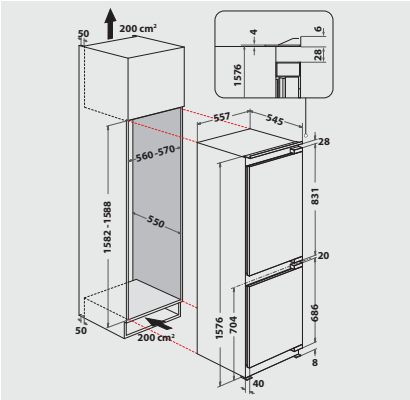

[1] Gamma di classi di efficienza energetica da A a G

Per i dati tecnici si prega di consultare la scheda prodotto dall'UE o di richiederla all'indirizzo https://docs.bauknecht.eu/ · Salvo possibilità di fornitura, modifiche ed errori · Uso/pubblicazione di immagini/testi, anche su altri media, in tutto o in parte, solo con il permesso dell'editore · Stato 20.03.2025.
*IVA escl. / Tutti i prezzi si intendono TRA esclusa (tassa di riciclaggio anticipata). Tale tassa vi viene fatturata al moment o dell'acquisto. Con riserva di modifiche.