KGIP 28802

Einbau-Kühl-/Gefrierkombination (Nische 178)

Bauknecht
Für mich und mein Zuhause

SetmoQuick · 2IN1 Flaschen-halterung · SuperCooling · LED · 178 cm · Hygiene+ System · 35 dB · A↑G E · ProFresh

TOP 4
- Energieeffizienzklasse E[1]
- ProFresh – längere Frische für Ihre Lebensmittel
- Innenraumkonzept mit Edelstahl-Elementen
- Elektronische Temperaturregelung

WEISS

KGIP 28802
EAN 40 11577 10957 3

KOMFORT
- Innenraumkonzept mit Edelstahl-Elementen
- Elektronische Temperaturregelung
- Optischer Türalarm

KÜHLTEIL/AUSSTATTUNG BEI VOLLKÜHLRAUM
- **ProFresh** – sorgt dank permanenter Optimierung von Temperatur und Luftfeuchtigkeit für längere Frische Ihrer Lebensmittel
- **Hygiene+ Filter** – schützt zuverlässig vor Bakterien, Keimen und Gerüchen
- Gleichmäßige Luftzirkulation im Kühlraum dank Ventilator
- Sicherer Halt dank platzsparender, integrierter Flaschenhalterung
- Superkühlfunktion
- Abtauautomatik im Kühlteil
- 5 Ablagen aus Sicherheitsglas, davon 4 höhenverstellbar
- 1 Obst- und Gemüseschublade
- 4 Türfächer

GEFRIERTEIL
- 3 kippsichere Gefrierschubladen
- Lagerzeit bei Störungen: 19 Std.

VERBRAUCHSWERTE
- Energieeffizienzklasse E [1]
- Energieverbrauch: 226 kWh/Jahr
- Nutzinhalt: 194 l Kühlen, 79 l Gefrieren, gesamt 273 l
- Luftschallemissionsklasse: B, 35 dB(A) re 1 pW
- Gefriervermögen: 4 kg/24 Std.

TECHNISCHE DATEN
- Einfache Festtürmontage SETMO-QUICK
- Gesamtanschluss: 140 W
- Türanschlag rechts, wechselbar
- Maße (HxBxT): 1770x557x545 mm

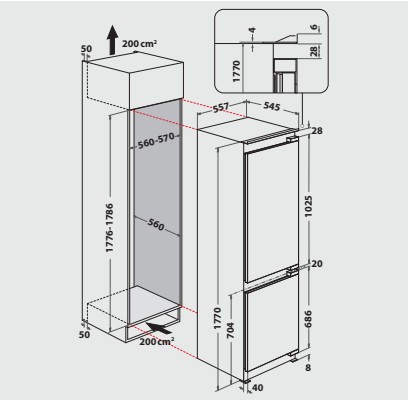

[1] Energieeffizienzklassen-Spektrum von A bis G

Technische Daten entnehmen Sie bitte dem EU-Produktdatenblatt, oder fordern Sie diese unter https://docs.bauknecht.eu/ an · Liefermöglichkeiten, Änderungen und Irrtümer vorbehalten · Nutzung/Veröffentlichung von Bildern/Texten, auch in anderen Medien, ganz oder teilweise, nur mit Genehmigung des Herausgebers · Stand 11.06.2025
*exkl. MWST / Alle Preise sind exkl. vRG (vorgezogener Recyclinggebühr). Diese wird Ihnen beim Kauf in Rechnung gestellt. Änderungen vorbehalten.