# KRIE 22512

**Einbau-Réfrigérateur (Nische 122)**

Bauknecht
Für mich und mein Zuhause

SetmoQuick

LED

35 dB

122 cm

A↑G E

**TOP 4**
- Fixation simple d'une porte fixe SETMO-QUICK
- Commande électronique par LED Display
- 1 bac à légumes
- Alarme porte ouverte visuelle

BLANC

**KRIE 22512**
EAN 40 11577 10962 7

**CONFORT**
- Commande électronique par LED Display
- Réglage électronique de la température
- Alarme optique
- Alarme porte ouverte visuelle

**RÉFRIGÉRATEUR**
- Compartiment spécial pour fruits et légumes
- Système de dégivrage automatique
- 5 Etagères en verre de sécurité, dont4 la hauteur est réglable
- 1 Tiroir à fruits et légumes
- 4 Compartiments de porte
- 4 clayettes en verre incassable amovibles

**CONSOMMATION**
- Classe énergétique E[1]
- Consommation énergétique: 102 kWh/an
- Capacité nette: 209 l refroidissement, total 209l
- Classe d'émission de bruit aérien: B, 35 dB(A) re 1 pW

**DONNÉES TECHNIQUES**
- Fixation simple d'une porte fixe SETMO-QUICK
- Alimentation électrique: 220-240 V
- Fusible / courant absorbé: 1 x 10 A / 0.85 A
- Fréquence 50 Hz
- Puissance de raccordement 75 W
- Câble de raccordement : 245 cm
- Pour un emploi dans une température environnante(°C) : +10/+43 (SN-T)
- Butoir de porte à droite, réversible
- Poids de l'appareil : 40 kg
- Dimensions de l'appareil (HxLxP): 1220x557x545 mm
- Poids de l'appareil emballé : 41 kg
- Dimensions de l'appareil emballé (HxLxP) : 1293 x 596 x 608 mm

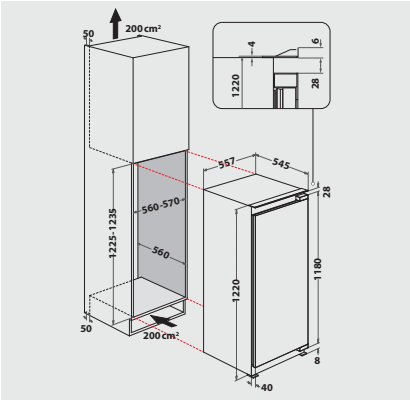


[1] Classe énergétique d'A à G

Pour les données techniques, veuillez vous référer à la fiche technique du produit de l'UE ou la demander à https://docs.bauknecht.eu/ · Sous réserve de possibilités de livraison, sous réserve de modifications et d'erreurs · Utilisation/publication d'images/textes, également sur d'autres médias, en tout ou en partie, uniquement avec l'autorisation de l'éditeur · Statut 20.03.2025.
*TVA excl. / Tous les prix s'entendent TAR (taxe anticipée de recyclage) en sus, facturée à l'achat de l'appareil. Modifications réservées.