# KRIE 22512

**Einbau-Kühlschrank (Nische 122)**

Bauknecht
Für mich und mein Zuhause

SetmoQuick

LED

35 dB

122 cm

A↑G E

**TOP 4**
- Einfache Festtürmontage SETMO-QUICK
- Elektronische Steuerung über LED Display
- 1 Obst- und Gemüseschublade
- Optischer Türalarm

WEISS

**KRIE 22512**
EAN 40 11577 10962 7

**KOMFORT**
- Elektronische Steuerung über LED Display
- Elektronische Temperaturregelung
- Warnsignal bei Störungen: optisch
- Optischer Türalarm

**KÜHLTEIL/AUSSTATTUNG BEI VOLLKÜHL-RAUM**
- Abtauautomatik im Kühlteil
- 5 Ablagen aus Sicherheitsglas, davon 4 höhenverstellbar
- 1 Obst- und Gemüseschublade
- 4 Türfächer

**VERBRAUCHSWERTE**
- Energieeffizienzklasse E[1]
- Energieverbrauch: 102 kWh/Jahr
- Nutzinhalt: 209 l Kühlen, gesamt 209 l
- Luftschallemissionsklasse: B, 35 dB(A) re 1 pW

**TECHNISCHE DATEN**
- Einfache Festtürmontage SETMO-QUICK
- Gesamtanschluss: 75 W
- Türanschlag rechts, wechselbar
- Maße (HxBxT): 1220x557x545 mm

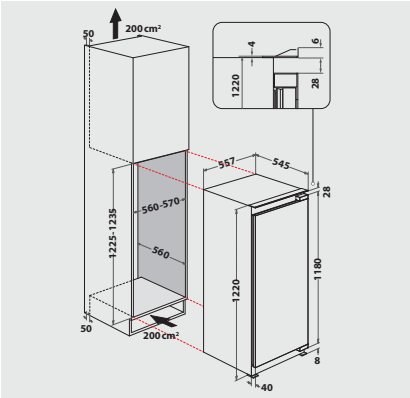


[1] Energieeffizienzklassen-Spektrum von A bis G

Technische Daten entnehmen Sie bitte dem EU-Produktdatenblatt, oder fordern Sie diese unter https://docs.bauknecht.eu/ an · Liefermöglichkeiten, Änderungen und Irrtümer vorbehalten · Nutzung/Veröffentlichung von Bildern/Texten, auch in anderen Medien, ganz oder teilweise, nur mit Genehmigung des Herausgebers · Stand 20.03.2025
*exkl. MWST / Alle Preise sind exkl. vRG (vorgezogener Recyclinggebühr). Diese wird Ihnen beim Kauf in Rechnung gestellt. Änderungen vorbehalten.