KVIE 22812

Einbau-Frigorifero con scomparto di congelamento (Nische 122)

Bauknecht
Für mich und mein Zuhause

SetmoQuick
SuperCooling
Hygiene+ System
36 dB
122 cm
LED
A ↑ G E
ProFresh

TOP 4
- ProFresh – per cibi freschi più a lungo
- Circolazione uniforme dell'aria nel frigorifero grazie al ventilatore
- Montaggio semplice nella porta fissa SETMO-QUICK
- Filtro Hygiene – protezione efficace da batteri, germi e cattivi odori

BIANCO

KVIE 22812
EAN 40 11577 10978 8

COMFORT
- Controllo elettronico tramite LED Display
- Regolazione elettronica della temperatura
- Segnale di avvertimento in caso di guasto: ottico

FRIGORIFERO/DOTAZIONE PER CELLA FRIGO COMPLETA
- **ProFresh** – grazie all'ottimizzazione permanente di temperatura e umidità dell'aria mantiene i vostri cibi freschi più a lungo
- **Filtro Hygiene** – protegge efficacemente da batteri, germi e cattivi odori
- Circolazione uniforme dell'aria nel frigorifero grazie al ventilatore
- Appoggio sicuro grazie al portabottiglie integrato, dal minimo ingombro
- Funzione super-raffreddamento
- Sbrinamento automatico del frigorifero
- 4 Ripiani in vetro di sicurezza, di cui 3 regolabile in altezza
- 1 Cassetto frutta e verdura
- 4 scomparti nella porta

CONGELATORE
- Autonomia in caso di guasto: 12 Ore

VALORI DI CONSUMO
- Classe di efficienza energetica E[1]
- Consumo energetico annuale: 151 kWh/anno
- Capacità netta: 171 l refrigerazione, 18 l congelamento, totale 189 l
- Classe di emissione sonora: C, 36 dB(A) re 1 pW
- Capacità di congelamento: 3 kg/24 ore

SPECIFICHE TECNICHE
- Montaggio semplice nella porta fissa SETMO-QUICK
- Tensione: 220-240 V
- Fusibile / corrente assorbita: 1 x 10 A / 0.85 A
- Frequenza 50 Hz
- Potenza totale installata: 80 W
- Cavo di collegamento: 245 cm
- Per l'uso a temperatura ambiente (°C): +10/+43 (SN-T)
- Fermaporta A destra, sostituibile
- Peso del dispositivo: 42 kg
- Misure dell'elettrodomestico (AxLxP): 1220x557x545 mm
- Peso del dispositivo imballato: 43 kg
- Dimensioni del dispositivo imballato (AxLxP): 1293 x 596 x 608 mm

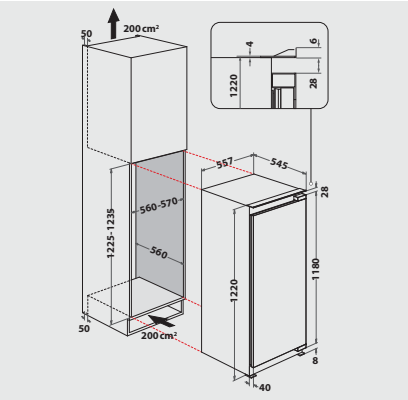

[1] Gamma di classi di efficienza energetica da A a G

Per i dati tecnici si prega di consultare la scheda prodotto dall'UE o di richiederla all'indirizzo https://docs.bauknecht.eu/ · Salvo possibilità di fornitura, modifiche ed errori · Uso/pubblicazione di immagini/testi, anche su altri media, in tutto o in parte, solo con il permesso dell'editore · Stato 19.03.2025.
*IVA escl. / Tutti i prezzi si intendono TRA esclusa (tassa di riciclaggio anticipata). Tale tassa vi viene fatturata al moment o dell'acquisto. Con riserva di modifiche.