KVIE 22812

Einbau-Kühlschrank mit Gefrierfach (Nische 122)

Bauknecht
Für mich und mein Zuhause

SetmoQuick · LED · SuperCooling · Hygiene+ System · 2 IN 1 Flaschenhalterung · 36 dB · 122 cm · A↑G E · ProFresh

TOP 4
- ProFresh – längere Frische für Ihre Lebensmittel
- Gleichmäßige Luftzirkulation im Kühlraum dank Ventilator
- Einfache Festtürmontage SETMO-QUICK
- Hygiene+ Filter – zuverlässiger Schutz vor Bakterien, Keimen und Gerüchen

WEISS

KVIE 22812
EAN 40 11577 10978 8

KOMFORT
- Elektronische Steuerung über LED Display
- Elektronische Temperaturregelung
- Warnsignal bei Störungen: optisch

KÜHLTEIL/AUSSTATTUNG BEI VOLLKÜHLRAUM
- **ProFresh** – sorgt dank permanenter Optimierung von Temperatur und Luftfeuchtigkeit für längere Frische Ihrer Lebensmittel
- **Hygiene+ Filter** – schützt zuverlässig vor Bakterien, Keimen und Gerüchen
- Gleichmäßige Luftzirkulation im Kühlraum dank Ventilator
- Sicherer Halt dank platzsparender, integrierter Flaschenhalterung
- Superkühlfunktion
- Abtauautomatik im Kühlteil
- 4 Ablagen aus Sicherheitsglas, davon 3 höhenverstellbar
- 1 Obst- und Gemüseschublade
- 4 Türfächer

GEFRIERTEIL
- Lagerzeit bei Störungen: 12 Std.

VERBRAUCHSWERTE
- Energieeffizienzklasse E[1]
- Energieverbrauch: 151 kWh/Jahr
- Nutzinhalt: 171 l Kühlen, 18 l Gefrieren, gesamt 189 l
- Luftschallemissionsklasse: C, 36 dB(A) re 1 pW
- Gefriervermögen: 3 kg/24 Std.

TECHNISCHE DATEN
- Einfache Festtürmontage SETMO-QUICK
- Gesamtanschluss: 80 W
- Türanschlag rechts, wechselbar
- Maße (HxBxT): 1220x557x545 mm

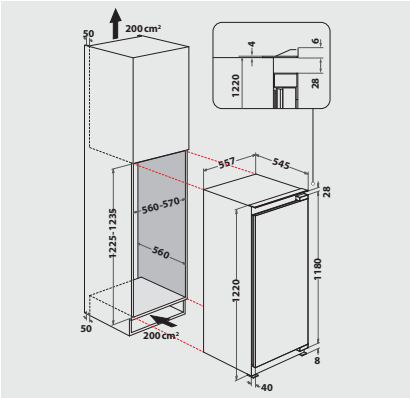

[1] Energieeffizienzklassen-Spektrum von A bis G

Technische Daten entnehmen Sie bitte dem EU-Produktdatenblatt, oder fordern Sie diese unter https://docs.bauknecht.eu/ an · Liefermöglichkeiten, Änderungen und Irrtümer vorbehalten · Nutzung/Veröffentlichung von Bildern/Texten, auch in anderen Medien, ganz oder teilweise, nur mit Genehmigung des Herausgebers · Stand 16.08.2025
*exkl. MWST / Alle Preise sind exkl. vRG (vorgezogener Recyclinggebühr). Diese wird Ihnen beim Kauf in Rechnung gestellt. Änderungen vorbehalten.