KVIE 22633

Einbau-Réfrigérateur avec surgélateur (Nische 122)

Bauknecht
Für mich und mein Zuhause

SetmoQuick

SuperCooling

LED

36 dB

122 cm

A↑G E

TOP 4
- Fixation simple d'une porte fixe SETMO-QUICK
- Contrôle électronique via l'affichage LED interne
- 1 bac à légumes
- Alarme porte ouverte visuelle

BLANC

KVIE 22633
EAN 40 11577 10969 6

CONFORT
- Contrôle électronique via l'affichage LED interne
- **Fonction « vacances »**
- Réglage électronique de la température
- Alarme optique et accoustique
- Alarme porte ouverte visuelle

RÉFRIGÉRATEUR
- Porte-bouteilles
- Compartiment spécial pour fruits et légumes
- Fonction réfrigération rapide
- Système de dégivrage automatique
- 4 Etagères en verre de sécurité, dont3 la hauteur est réglable
- 1 Tiroir à fruits et légumes
- 4 Compartiments de porte
- 3 clayettes en verre incassable amovibles

SURGÉLATEUR
- Durée de conservation en cas de panne de courant : 12 heures

CONSOMMATION
- Classe énergétique E[1]
- Consommation énergétique: 151 kWh/an
- Capacité nette: 171 l refroidissement, 18 l congélation, total 189l
- Classe d'émission de bruit aérien: C, 36 dB(A) re 1 pW
- Capacité de congélation: 3 kg/24 heures

DONNÉES TECHNIQUES
- Fixation simple d'une porte fixe SETMO-QUICK
- Alimentation électrique: 220-240 V
- Fusible / courant absorbé: 10 A Ampere
- Fréquence 50Hz
- Puissance de raccordement: 80 W
- Câble de raccordement : 245 cm
- Pour un emploi dans une température environnante(°C) : +10/+43 (SN-T)
- Butoir de porte à droite, réversible
- Poids de l'appareil : 42 kg
- Dimensions de l'appareil (HxLxP): 1220x557x545 mm
- Poids de l'appareil emballé : 43 kg
- Dimensions de l'appareil emballé (HxLxP) : 1293 x 596 x 608 mm

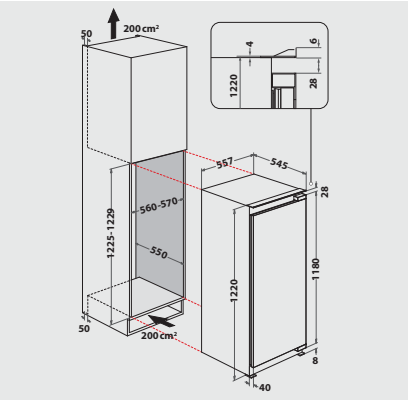

[1] Classe énergétique d'A à G

Pour les données techniques, veuillez vous référer à la fiche technique du produit de l'UE ou la demander à https://docs.bauknecht.eu/ · Sous réserve de possibilités de livraison, sous réserve de modifications et d'erreurs · Utilisation/publication d'images/textes, également sur d'autres médias, en tout ou en partie, uniquement avec l'autorisation de l'éditeur · Statut 20.03.2025.
*TVA excl. / Tous les prix s'entendent TAR (taxe anticipée de recyclage) en sus, facturée à l'achat de l'appareil. Modifications réservées.