KVIS 28613

Einbau-Réfrigérateur avec surgélateur (Nische 178)

Bauknecht
Für mich und mein Zuhause

LED

Hygiene+ System

SoftClose

35 dB

FLEXI SHELF

178 cm

A↑G F

ProFresh

TOP 4
- Technologie **Pro Fresh**
- Circulation uniforme de l'air dans la chambre froide grâce à un ventilateur
- Etagère en verre FlexiShelf - plus de place pour les grands objets
- SoftClosing - Fermeture en douceur de la porte par une légère pression

BLANC

KVIS 28613
EAN 40 11577 11005 0

CONFORT
- Contrôle électronique via l'affichage LED interne
- **Fonction « vacances »**
- Réglage électronique de la température
- Fermeture des portes **SoftClosing**
- Alarme porte ouverte sonore

RÉFRIGÉRATEUR
- **ProFresh** – garantit que vos aliments restent frais plus longtemps grâce à une optimisation permanente de la température et de l'humidité
- Filtre Hygiène+
- Plus d'espace pour les grands objets et une flexibilité maximale grâce à **l'étagère en verre séparée FlexiShelf**
- Circulation uniforme de l'air dans la chambre froide grâce à un ventilateur
- Porte-bouteilles
- Compartiment spécial pour fruits et légumes
- Système de dégivrage automatique
- 5 Etagères en verre de sécurité, 1 étagère séparable, dont4 la hauteur est réglable
- 2 Tiroirs à fruits et légumes
- 5 Compartiments de porte
- 4 clayettes en verre incassable amovibles

SURGÉLATEUR
- Alarme de température visuelle
- Durée de conservation en cas de panne de courant : 16 heures

CONSOMMATION
- Classe énergétique F[1]
- Consommation énergétique: 217 kWh/an
- Capacité nette: 262 l refroidissement, 30 l congélation, total 292l
- Classe d'émission de bruit aérien: B, 35 dB(A) re 1 pW
- Capacité de congélation: 3 kg/24 heures

DONNÉES TECHNIQUES
- SoftClosing - Fermeture en douceur de la porte par une légère pression
- Alimentation électrique: 220-240 V
- Fusible / courant absorbé: 10 A Ampere
- Fréquence 50Hz
- Puissance de raccordement: 130 W
- Câble de raccordement : 245 cm
- Pour un emploi dans une température environnante(°C) : +10/+43 (SN-T)
- Butoir de porte à droite, réversible
- Poids de l'appareil : 52 kg
- Dimensions de l'appareil (HxLxP): 1771x557x540 mm
- Poids de l'appareil emballé : 54 kg
- Dimensions de l'appareil emballé (HxLxP) : 1840 x 597 x 608 mm
- Volume total brut : 293 litres
- Capacité de surgélation : 3 kg/24h

ACCESSOIRES
- 1 support pour oeufs

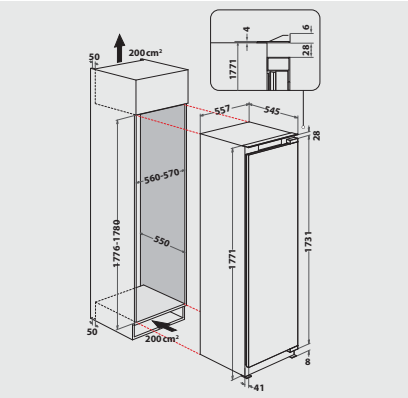

[1] Classe énergétique d'A à G

Pour les données techniques, veuillez vous référer à la fiche technique du produit de l'UE ou la demander à https://docs.bauknecht.eu/ · Sous réserve de possibilités de livraison, sous réserve de modifications et d'erreurs · Utilisation/publication d'images/textes, également sur d'autres médias, en tout ou en partie, uniquement avec l'autorisation de l'éditeur · Statut 20.03.2025.
*TVA excl. / Tous les prix s'entendent TAR (taxe anticipée de recyclage) en sus, facturée à l'achat de l'appareil. Modifications réservées.