KRIP 34612

(Nische N/A)

Bauknecht
Für mich und mein Zuhause

TOP 4
- FlexiShelf-Glasablage – mehr Platz für grosse Gegenstände
- Hygiene+ Filter – zuverlässiger Schutz vor Bakterien, Keimen und Gerüchen
- Elektronische Steuerung über LED Display
- 2 Obst- und Gemüseschubladen

KRIP 34612
EAN 40 11577 10955 9

KOMFORT
- Energieeffizienzklasse A++[1]
- Elektronische Steuerung über LED Display
- Urlaubs-Spar-Funktion stellt das Kühlteil auf 12 °C ein
- Energiesparende Stand-By-Schaltung
- Elektronische Temperaturregelung
- Warnsignal bei Störungen: optisch

KÜHLTEIL/AUSSTATTUNG BEI VOLLKÜHLRAUM
- **Hygiene+ Filter** – schützt zuverlässig vor Bakterien, Keimen und Gerüchen
- Mehr Platz für grosse Gegenstände und maximale Flexibilität dank geteilter **FlexiShelf-Glasablage**
- Abtauautomatik im Kühlteil
- 6 Ablagen aus Sicherheitsglas, 1 teilbare Ablage, davon 5 höhenverstellbar
- 2 Obst- und Gemüseschubladen
- 5 Türfächer
- Firefly Sicherheitsablagen mit Lotus-Effekt für einfachste Reinigung

GEFRIERTEIL
- 6 Ablagen aus Sicherheitsglas

TECHNISCHE DATEN
- Spannung: 220-240 V
- Absicherung / Stromaufnahme: 10 A Ampere
- Frequenz 50Hz
- Gesamtanschluss: 75 W
- Verbindungskabel: 245 cm
- Zur Verwendung bei Umgebungstemperatur (°C): +10/+43 (SN-T)
- Türanschlag rechts, wechselbar
- Gerätegewicht: 40 kg
- Masse (HxBxT): 1771x540x545 mm
- Gewicht des verpackten Geräts: 41 kg
- Abmessungen des verpackten Geräts (HxBxT): 1844 x 596 x 608 mm
- Gesamtnutzinhalt: 210 Liter
- Kühlteil Nutzinhalt: 209 Liter
- Kombinierbar mit N/A
- Energieverbrauch: 103 kWh/Jahr
- Flüsterleise mit nur 35 dB Betriebsgeräusch

ZUBEHÖR
- 1 Eierleiste (1x6 Eier)
- Hygiene Austauschfilter HYG001 als Sonderzubehör erhältlich

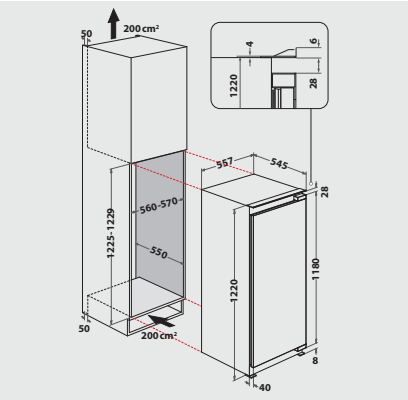

[1] Energieeffizienzklassen-Spektrum von A+++ bis D

DRAFT

Technische Daten entnehmen Sie bitte dem EU-Produktdatenblatt, oder fordern Sie diese unter https://docs.bauknecht.eu/ an · Liefermöglichkeiten, Änderungen und Irrtümer vorbehalten · Nutzung/Veröffentlichung von Bildern/Texten, auch in anderen Medien, ganz oder teilweise, nur mit Genehmigung des Herausgebers · Stand 17.08.2025
*exkl. MWST / Alle Preise sind exkl. vRG (vorgezogener Recyclinggebühr). Diese wird Ihnen beim Kauf in Rechnung gestellt. Änderungen vorbehalten.