KSI 10VS2

Einbau-Réfrigérateur (Nische 102)

Bauknecht
Für mich und mein Zuhause

A↑G E

TOP 4
- Fixation de la porte coulissante
- Commande électronique par LED Display
- 1 bac à légumes
- Contrôle électronique de la température

BLANC

KSI 10VS2
EAN 40 11577 10930 6

CONFORT
- Commande électronique par LED Display
- Réglage électronique de la température
- Alarme optique

RÉFRIGÉRATEUR
- Lumière LED – meilleur éclairage avec moins de consommation
- Compartiment spécial pour fruits et légumes
- Système de dégivrage automatique
- 4 Etagères en verre de sécurité, dont3 la hauteur est réglable
- 1 Tiroir à fruits et légumes
- 3 Compartiments de porte et compartiment à beurre avec rabat
- 3 clayettes en verre incassable amovibles

CONSOMMATION
- Classe énergétique E[1]
- Consommation énergétique: 96 kWh/an
- Capacité nette: 167 l refroidissement, total 167l
- Classe d'émission de bruit aérien: A, 29 dB(A) re 1 pW

DONNÉES TECHNIQUES
- Fixation de la porte coulissante
- Alimentation électrique: 220-240 V
- Fusible / courant absorbé: 16 A Ampere
- Fréquence 50Hz
- Puissance de raccordement: 90 W
- Câble de raccordement : 245 cm
- Butoir de porte à droite, réversible
- Poids de l'appareil : 34 kg
- Dimensions de l'appareil (HxLxP): 1021x557x545 mm
- Poids de l'appareil emballé : 35 kg
- Dimensions de l'appareil emballé (HxLxP) : 1090 x 580 x 608 mm

TECHNOLOGIE / EXÉCUTION
- Nombre de thermostats : 1

ACCESSOIRES
- 1 support pour oeufs

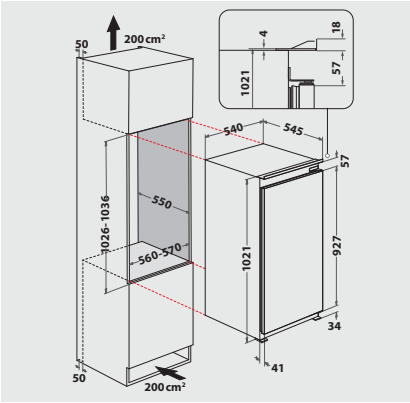

[1] Classe énergétique d'A à G

DRAFT

Pour les données techniques, veuillez vous référer à la fiche technique du produit de l'UE ou la demander à https://docs.bauknecht.eu/ · Sous réserve de possibilités de livraison, sous réserve de modifications et d'erreurs · Utilisation/publication d'images/textes, également sur d'autres médias, en tout ou en partie, uniquement avec l'autorisation de l'éditeur · Statut 11.06.2025.
*TVA excl. / Tous les prix s'entendent TAR (taxe anticipée de recyclage) en sus, facturée à l'achat de l'appareil. Modifications réservées.