BAKO KÖLN

Bauknecht
Für mich und mein Zuhause

A+++ → D: A

CTAR 9642 IN

Glaskeramik-piano cottura

DESIGN
- Telaio piatto in acciaio inossidabile

ZONE DI COTTURA
- Semplicità d'uso grazie ai comandi disposti davanti
- 4 in modo costante, livello di fusione, di cui 1 DUO-Zweikreiszona di cottura, 1 Bräter-Zweikreiszona di cottura
- **Davanti a sinistra:** 14,5 cm Ø, 1200 Watt
- **Davanti a destra:** 14,5/25 cm Ø, 1000/1800 Watt
- **Dietro a sinistra:** 12/21 cm Ø, 750/2100 Watt
- **Dietro a destra:** 14,5 cm Ø, 1200 Watt

DOTAZIONE
- Comando Touch Control
- Numero indicatori calore residuo: 4
- Sicura per bambini
- Spia di controllo
- Interruttore generale on/off

SPECIFICHE TECNICHE
- Tensione: 230 V
- Fusibile 27.8 Ampere
- Frequenza 50-60Hz
- Peso del dispositivo 8 kg
- Altezza d'installazione: 46 mm
- Dimensioni sezione (LxP): 560x490 mm
- Peso del dispositivo imballato: 9 kg
- Dimensioni del prodotto imballato (AxLxP):140 x 670 x 600 mm

BAR2 KN5V IN

Da incasso a scomparsa totale-Forno (71 l)

REGOLAZIONE E MODALITÀ OPERATIVE
- ventilazione multifunzioneforno con 5 funzioni
- orologio elettronico ClassicCook
- Regolazione elettronica del forno Lightronic

DOTAZIONE
- Volume vano cottura 71 litri
- Vano cottura XXL– più spazi per piatti extra large
- Porta interna in vetro temperato, numero rivestimenti in vetro: 2
- Pannello interruttori in metallo
- Manopola di controllo rientrabile
- Temperatura dell'area cottura fino a 250 °C
- La griglia abbattibile semplifica la pulizia
- Protezione maniglia
- 1 lampada alogena nel vano interno
- Pareti laterali lisce
- Ventola di raffreddamento per buona ventilazione dei pensili

ACCESSORI
- 1 Griglia
- 1 Teglia, smaltata
- 1 Leccarda

SPECIFICHE TECNICHE E MISURE
- Classe di efficienza energetica A
- Consumo energetico secondo DIN 0.81 kWh convenzionale
- Consumo energetico secondo DIN 0.99 kWh ventilato
- Tensione: 220-240 V
- Fusibile: 13 A

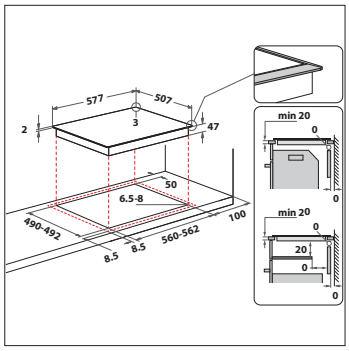

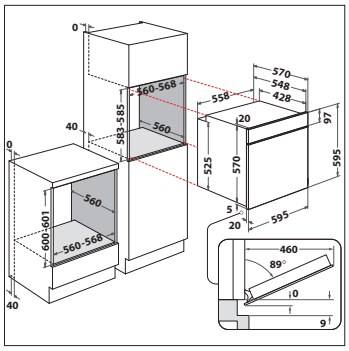

BAKO KÖLN
EAN 40 11577 85649 1

DRAFT

Per i dati tecnici si prega di consultare la scheda prodotto dall'UE o di richiederla all'indirizzo https://docs.bauknecht.eu/ · Salvo possibilità di fornitura, modifiche ed errori · Uso/pubblicazione di immagini/testi, anche su altri media, in tutto o in parte, solo con il permesso dell'editore · Stato 24.01.2025.
*IVA escl. / Tutti i prezzi si intendono TRA esclusa (tassa di riciclaggio anticipata). Tale tassa vi viene fatturata al moment o dell'acquisto. Con riserva di modifiche.