AMW 439/NB

Grill-Mikrowelle (Nische 36)

TOP 4
- Crisp-Funktion – knusprige Gerichte in Rekordzeit
- Garraumvolumen: 22 Liter
- Jet-Defrost Auftaufunktion
- Jet Start-Funktion

Schwarzes Glas

AMW 439/NB
EAN 80 03437 39493 5

BAUART
- Zum Einbau in einen 60 cm breiten Oberschrank und Hochschrank
- Bedienelemente oben, dadurch gesamte Breite des Garraums nutzbar
- Türanschlag links

AUSSTATTUNG
- 4 Leistungsstufen
- Drehteller Durchmesser 25 cm
- Elektronische Zeitschaltuhr von 0 – 90 Min.
- 22 l Garraum, lackiert
- Glasdrehteller 25 cm Ø
- Kindersicherung

BETRIEBSARTEN
- 7 Zifferntasten (vorprogrammierte Kochzeiten)
- **Crisp-Funktion** – knusprige Gerichte in Rekordzeit
- Mikrowelle 750 Watt
- Grill 700 Watt
- Kombination Grill und Mikrowelle
- Jet-Defrost Auftaufunktion
- Jet Start-Funktion

ZUBEHÖR
- 1 Crisp-Platte mit Griff
- Montagesatz AVM 105 IX für den Einbau im Hochschrank (gegen Aufpreis)

TECHNISCHE DATEN
- Absicherung: 10 Ampere, Spannung 230 Volt/50 Hz, 1900 W Leistung
- Länge des Anschlusskabels 135 cm
- Garraum-Innenabmessungen (HxBxT): 187x370x290 mm
- Gerätemaße (HxBxT): 382x595x299 mm
- Nischenmaße (HxBxT): 362x560x300 mm
- Gewicht brutto 21,5 kg, Gewicht netto 21 kg
- Maße verpackt (HxBxT): 450 x 686 x 456 mm

WPRO-ZUBEHÖR (OPTIONAL)
- Mikrowellen-Set
  DFL200, EAN 8015250447859
- Mikrowellen-Abdeckhaube
  PLL003, EAN 8015250441420
- Dampfgarbehälter für die Mikrowelle (quadratisch)
  STM008, EAN 8015250310535
- Dampfgarbehälter für die Mikrowelle (oval, 2,5 l)
  STM007, EAN 8015250042702
- Kunststoffmesser für antihaftbeschichtetes Kochgeschirr
  CUT001, EAN 8015250036398

SPEZIFISCHES ZUBEHÖR (OPTIONAL)
- Montagesatz für Mikrowellen (Midi Bi 2 platform)
  AVM105IX, EAN 8015250044034

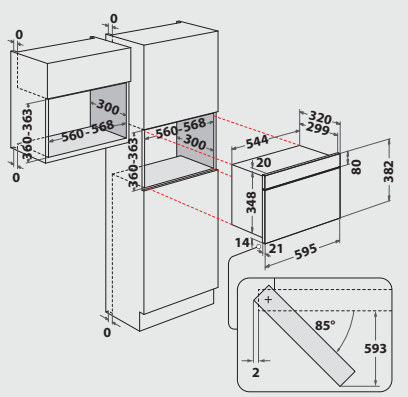

Technische Daten entnehmen Sie bitte dem EU-Produktdatenblatt, oder fordern Sie diese unter https://docs.whirlpool.eu/ an · Liefermöglichkeiten, Änderungen und Irrtümer vorbehalten · Nutzung/Veröffentlichung von Bildern/Texten, auch in anderen Medien, ganz oder teilweise, nur mit Genehmigung des Herausgebers · Stand 21.09.2024