# WIC 3B16

**Vollintegrierbarer Geschirrspüler (60 cm)**

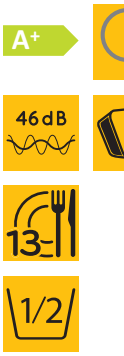


**TOP 4**

- Übersichtliches Bedienfeld mit 1 – 12 Std. Startzeitvorwahl
- Mehrfachwasserschutzsystem
- Oberkorb herausnehmbar und höhenverstellbar, auch beladen
- Halbe Beladung

Schalterblende Weiß

**WIC 3B16**
EAN

**BAUART**

- Nicht hocheinbaufähig

**AUSSTATTUNG**

- 13 Maßgedecke
- Übersichtliches Bedienfeld mit 1 – 12 Std. Startzeitvorwahl
- Elektronische Salz- und elektronische Klarspülernachfüllanzeige
- Edelstahl-Innenraum für maximale Hygiene
- Mehrfachwasserschutzsystem

**SPÜLPROGRAMME**

- **6 Standardprogramme**
- 3 verschiedene Reinigungstemperaturen
- Spülprogramme: ECO, Kalt Vorspülen, Expressprogramm, Intensivprogramm, Hygieneprogramm, Normal

**BETRIEBSARTEN**

- Halbe Beladung
- Option für Spültabs

**GESCHIRRKÖRBE**

- Oberkorb herausnehmbar und höhenverstellbar, auch beladen
- 2 klappbare Tassenablagen im Oberkorb
- Herausnehmbarer Besteckkorb
- Graue Geschirrkörbe

**VERBRAUCHSDATEN**

- Energieeffizienzklasse A+, Reinigungseffizienzklasse A, Trocknungswirkungsklasse A[1]
- 10,5 Liter Wasser, 1,03 kWh Strom im Standardprogramm
- Jährlicher Verbrauch im Standardprogramm bei 280 Spülgängen: 2940 Liter Wasser, 293 kWh Strom

**TECHNISCHE DATEN**

- 220-240 Volt
- Absicherung 10 Ampere
- Anschlusskabellänge 130 cm
- Warmwasseranschluss bis 60 °C möglich
- Gerätemaße (HxTxB): 820x570x595 mm
- Nur 46 dB(A) im Normalprogramm
- Gerätehöhe verstellbar von 820 – 900 mm

**WPRO-ZUBEHÖR (OPTIONAL)**

- CALBLOCK+ Antikalk-Filter CAL300, EAN 8015250608076
- 3 in 1 Entkalker für Waschmaschinen und Geschirrspüler, 12er Pack DES124, EAN 8015250583267

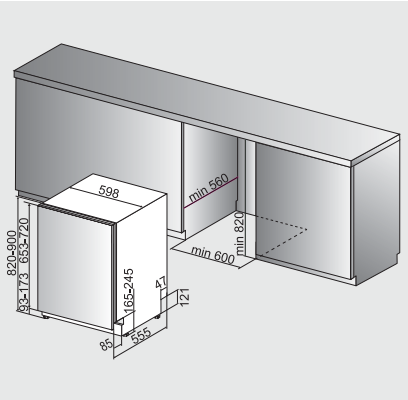


[1] Energieeffizienzklassen-Spektrum von A+++ bis D

ENTWURF

Technische Daten entnehmen Sie bitte dem EU-Produktdatenblatt, oder fordern Sie diese unter https://docs.whirlpool.eu/ an · Liefermöglichkeiten, Änderungen und Irrtümer vorbehalten · Nutzung/Veröffentlichung von Bildern/Texten, auch in anderen Medien, ganz oder teilweise, nur mit Genehmigung des Herausgebers · Stand 11.10.2024