AKM332/IX

Edelstahl-Table de cuisson avec boutons de commande (60 cm)

60

TOP 4
- Type : électrique
- Zones couplables: idéal pour les récipients de grande taille
- 4 plaques électriques
- Indicateurs de chaleur résiduelle: sécurité avant tout

inox

AKM332/IX
EAN 80 03437 33199 2

DESIGN
- Type : électrique

ZONES DE CUISSON
- Commandes latérales
- 4 plaques électriques
- **Avant gauche:** 18 cm Ø, 1500 watt
- **Avant droite:** 14,5 cm Ø, 1000 watt
- Arrière gauche : 1000 W, 14,5 cm Ø
- Arrière droite : 2000 W, 18 cm Ø
- Zone couplables 38 cm

CARACTÉRISTIQUES
- Boutons de commande
- Affichage numérique de la puissance réglée pour chaque zone de cuisson
- Indicateurs de chaleur résiduelle
- Voyant de mise sous tension

DONNÉES TECHNIQUES
- Alimentation électrique: 230 V
- Fréquence 50Hz
- Puissance de raccordement : 6,0 kW
- Poids de l'appareil 9.5 kg
- Hauteur d'encastrement : 20 mm
- Dimensions de découpe du plan de travail (L x P) : 558 x 490 mm
- Dimensions de l'appareil (LxP) : 580 x 510 mm
- Poids de l'appareil emballé : 9.9 kg
- Dimensions du produit emballé (HxLxP): 130 x 670 x 595 mm

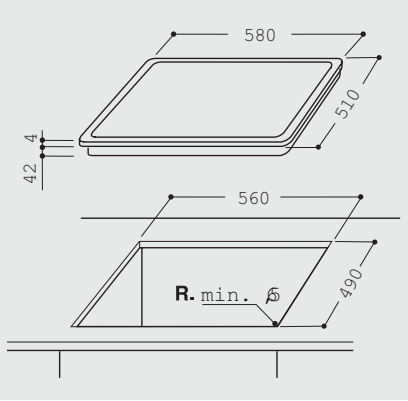

DRAFT

Pour les données techniques, veuillez vous référer à la fiche technique du produit de l'UE ou la demander à https://docs.whirlpool.eu/ · Sous réserve de possibilités de livraison, sous réserve de modifications et d'erreurs · Utilisation/publication d'images/textes, également sur d'autres médias, en tout ou en partie, uniquement avec l'autorisation de l'éditeur · Statut 10.12.2024.
*TVA excl. / Tous les prix s'entendent TAR (taxe anticipée de recyclage) en sus, facturée à l'achat de l'appareil. Modifications réservées.