ARG 7191/A+/1

Einbau-Frigorifero con scomparto di congelamento (Nische 122)

TOP 4

- Montaggio nella porta scorrevole
- Controllo elettronico tramite LED Display
- Illuminazione LED a risparmio energetico nel vano interno
- Regolazione elettronica della temperatura

Bianco

ARG 7191/A+/1
EAN 80 03437 04207 2

COMFORT

- Classe di efficienza energetica A+[1]
- Controllo elettronico tramite LED Display
- Regolazione elettronica della temperatura
- Segnale di avvertimento in caso di guasto: ottico
- Allarme ottico porta

FRIGORIFERO/DOTAZIONE PER CELLA FRIGO COMPLETA

- Illuminazione LED a risparmio energetico nel vano interno
- Sbrinamento automatico del frigorifero
- 4 Ripiani in vetro di sicurezza, di cui 3 regolabile in altezza
- 1 Cassetto frutta e verdura
- 3 scomparti nella porta

CONGELATORE

- 4 superfici di appoggio in vetro di sicurezza
- Autonomia in caso di guasto: 12 Ore

SPECIFICHE TECNICHE

- Montaggio nella porta scorrevole
- Tensione: 220-240 V
- Fusibile: 16 A, tensione: 220-240 Volt/50 Hz, potenza: 80 W
- Potenza totale installata: 80 W
- Lunghezza del cavo di allacciamento: 245 cm
- Temperatura ambiente: +10/+38 (SN-ST) °C
- Fermaporta 0
  Right, changeable
- Misure dell'elettrodomestico (AxLxP): 1220x540x545 mm
- Peso lordo39 kg, peso netto38 kg
- Capacità netta totale: 189 Litri
- capacità lorda 174 litri
- Capacità netta frigorifero: 171 Litri
- Capacità netta congelatore: 18 Litri
- Capacità di congelamento: 2 kg/24 ore
- Consumo energetico annuale: 217 kWh
- consumo energetico 0,595 kWh
- Silenziosissimo con soli 36 dB rumorosità

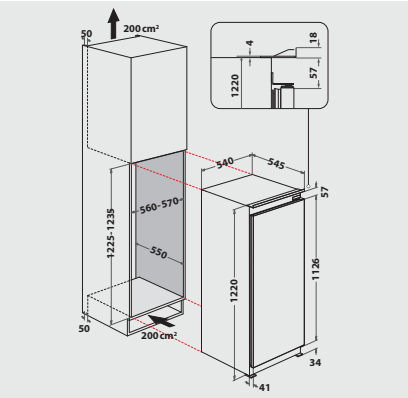

[1] Gamma di classi di efficienza energetica da A+++ a D

DRAFT

Per i dati tecnici si prega di consultare la scheda prodotto dall'UE o di richiederla all'indirizzo https://docs.whirlpool.eu/ · Salvo possibilità di fornitura, modifiche ed errori · Uso/pubblicazione di immagini/testi, anche su altri media, in tutto o in parte, solo con il permesso dell'editore · Stato 20.03.2025.
*IVA escl. / Tutti i prezzi si intendono TRA esclusa (tassa di riciclaggio anticipata). Tale tassa vi viene fatturata al moment o dell'acquisto. Con riserva di modifiche.