WAI 2743

Einbau-Waschmaschine, (7 kg)

Bauknecht
Für mich und mein Zuhause

TOP 4
- Clean+ – per un pulito ancora maggiore
- 15° Green&Clean – mantiene la brillantezza dei colori
- EcoMonitor – consente di risparmiare grandi quantità di energia e di acqua
- Da incasso

BIANCO

WAI 2743
EAN 40 11577 73373 0

COMFORT
- Protezione antiallagamento completa
- Silenziosa grazie all'isolamento acustico supplementare
- Sifone per corpi estranei facilmente accessibile

PROGRAMMI
- Programmi base con energia ottimizzata per: Biancheria, Colorati, Sintetici, Delicati, Lana
- Programmi specifici per Cotone Eco 60 °C, Delicati, Misti, Neri e scuri, Colori chiari, Bianchi, Lavaggio a mano, Lana, Sintetici, Breve 15', Jeans, Cotone, Cotone 90/95 °C
- Programmi capi colorati separati: Neri e scuri, Colori chiari, Capi bianchi
- Breve 15 – lavaggio rapido in 15 min.

FUNZIONI SUPPLEMENTARI
- 15° Green&Clean – mantiene la brillantezza dei colori
- Clean+ – per un pulito ancora maggiore
- EcoMonitor – consente di risparmiare grandi quantità di energia e di acqua
- Stiro facile, Lavaggio intensivo, Centrifuga, Risciacquo e centrifuga, Riduzione del numero di giri, Senza centrifuga, Scarico, Start/Pausa, Tasto cancellazione
- Touche Reset
- **Energy saver:** opzione per ridurre il consumo energetico
- Pulsante programma Breve

DISPLAY
- Display chiaro con indicatore del tempo residuo
- Preselezione fine programma
- service: Porta aperta, rubinetto dell'acqua di, pompa, indicatore

VALORI DI CONSUMO
- Classe di efficienza energetica A+++[1]
- Capacità max. di 7 kg
- Consumo energetico annuale: 171 kWh
- Consumo di acqua annuale: 9900 Litri
- Consumo energetico per ciclo (7 kg colorati 60 °C): 0,84 kWh

ALLACCIAMENTO E MISURE
- Nutrizione elettrica : 220-230 V
- Fusibile: 10 A Ampere
- Frequenza 50Hz
- Potenza di connessione 2100 W
- Lunghezza del cavo di allaccio: 120 cm
- Peso lordo 69 kg, peso netto 66 kg
- Peso del dispositivo imballato 69 kg
- Dimensioni (AxLxP): 88x64x60 cm
- Cerniere per la porta del mobile contenute nel materiale di montaggio
- Da incasso

SPECIFICHE TECNICHE
- Dimensioni (AxLxP): 820x595x555 mm
- Emissioni sonore acqua/centrifuga (potenza sonora): 50/72 dB(A) re 1pW

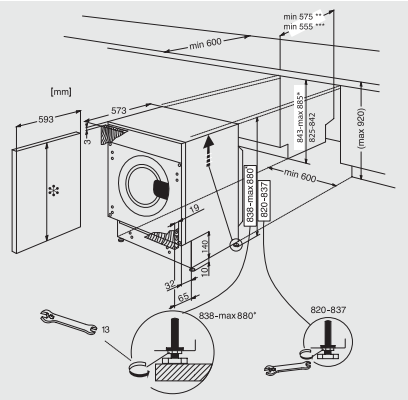

[1] Gamma di classi di efficienza energetica da A+++ a D

DRAFT

Per i dati tecnici si prega di consultare la scheda prodotto dall'UE o di richiederla all'indirizzo https://docs.bauknecht.eu/ · Salvo possibilità di fornitura, modifiche ed errori · Uso/pubblicazione di immagini/testi, anche su altri media, in tutto o in parte, solo con il permesso dell'editore · Stato 30.04.2025.
*IVA escl. / Tutti i prezzi si intendono TRA esclusa (tassa di riciclaggio anticipata). Tale tassa vi viene fatturata al moment o dell'acquisto. Con riserva di modifiche.