PDSX Edition50

Vollintegrierbarer Geschirrspüler (60 cm)

TOP 4
- 5 verschiedene Reinigungstemperaturen
- Übersichtliches Text-Bedienfeld mit Restzeitanzeige und 1 – 24 Std. Startzeitvorwahl
- Vollwasserschutz
- Option Multizone (separates Ober- oder Unterkorbspülen)

Silber

PDSX Edition50
EAN 80 03437 24409 4

Bauart
- Nicht hocheinbaufähig

Ausstattung
- 13 Maßgedecke
- Übersichtliches Text-Bedienfeld mit Restzeitanzeige und 1 – 24 Std. Startzeitvorwahl
- Elektronische Salz- und elektronische Klarspülernachfüllanzeige
- Edelstahl-Innenraum für maximale Hygiene
- Vollwasserschutz

Spülprogramme
- **7 Standardprogramme und 1 Sensorprogramm**
- 5 verschiedene Reinigungstemperaturen
- Spülprogramme: ECO, Kalt Vorspülen, Automatisches Sensor-Programm, Express, Intensivprogramm, Glasprogramm, Dampf-Programm, Tagesprogramm

Betriebsarten
- Option Multizone (separates Ober- oder Unterkorbspülen)
- Option für Spültabs
- Reinheit+ Option

Geschirrkörbe
- Oberkorb herausnehmbar und höhenverstellbar, auch beladen
- 2 klappbare Tassenablagen im Oberkorb
- 2 umklappbare Tellersegmente im Unterkorb
- Herausnehmbarer Besteckkorb
- Anthrazitfarbene Geschirrkörbe

Verbrauchsdaten
- Nur 6 Liter Wasserverbrauch im Standardprogramm
- Energieeffizienzklasse A++, Reinigungseffizienzklasse A, Trocknungswirkungsklasse A[1]
- 6 Liter Wasser, 0,92 kWh Strom im Standardprogramm
- Jährlicher Verbrauch im Standardprogramm bei 280 Spülgängen: 1680 Liter Wasser, 262 kWh Strom

Technische Daten
- 220-230 Volt
- Absicherung 10 Ampere
- Anschlusskabellänge 150 cm
- Warmwasseranschluss bis 60 °C möglich
- Gerätemaße (HxTxB): 820x555x597 mm
- Nur 42 dB(A) im Normalprogramm
- Gerätehöhe verstellbar von 820 – 900 mm
- Schalterblende von 124 bis 149 mm höhenverstellbar

WPRO-Zubehör (optional)
- CALBLOCK+ Antikalk-Filter CAL300, EAN 8015250608076
- 3 in 1 Entkalker für Waschmaschinen und Geschirrspüler, 12er Pack DES124, EAN 8015250583267

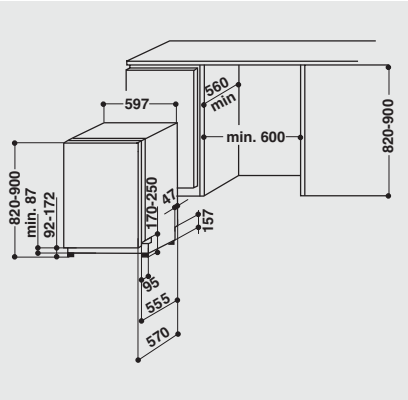

[1] Energieeffizienzklassen-Spektrum von A+++ bis D

ENTWURF

Technische Daten entnehmen Sie bitte dem EU-Produktdatenblatt, oder fordern Sie diese unter https://docs.whirlpool.eu/?brand=PR an · Liefermöglichkeiten, Änderungen und Irrtümer vorbehalten · Nutzung/Veröffentlichung von Bildern/Texten, auch in anderen Medien, ganz oder teilweise, nur mit Genehmigung des Herausgebers · Stand 10.02.2025

privileg
Fürs Leben gemacht.