GSXP X264A3

Vollintegrierbarer Geschirrspüler mit PowerClean+ (60 cm)

Bauknecht
Für mich und mein Zuhause

PowerClean

TOP 4
- PowerClean+ – das intelligente System speziell für Töpfe und Pfannen
- **PowerDry** – außergewöhnliche Trocknungsleistung, selbst bei Kunststoffteilen
- Besteckschublade
- Option MultiZone – separates Ober- oder Unterkorbspülen

SCHALTERBLENDE SCHWARZ

GSXP X264A3
EAN 40 11577 83429 1

BAUART
- Vollintegrierbarer Geschirrspüler mit PowerClean+ (60 cm)

AUSSTATTUNG
- 13 Maßgedecke
- **PowerDry** – außergewöhnliche Trocknungsleistung, selbst bei Kunststoffteilen
- Sparsam dank Beladungserkennung
- **PowerClean+**– das intelligente System speziell für Töpfe und Pfannen
- Übersichtliches Bedienfeld mit Restzeitanzeige und 1 – 24 Std. Startzeitvorwahl
- Optische Betriebsanzeige – Lichtpunkt am Boden
- Hocheinbaufähig und dadurch rückenschonend
- Hygiene+ Aktiv-Filter
- Elektronische Salz- und elektronische Klarspülernachfüllanzeige
- Edelstahl-Innenraum für maximale Hygiene
- Doppelscharnier
- Vollwasserschutz

SPÜLPROGRAMME
- **9 Standardprogramme und 1 Sensorprogramm**
- 5 verschiedene Reinigungstemperaturen
- Spülprogramme: ECO, Kalt Vorspülen, Sensor+, Express, Intensivprogramm, Glasprogramm, Nachtprogramm, Dampf-Programm, 1 Stunde Spülen und Trocknen, Normal Express

BETRIEBSARTEN
- Option MultiZone – separates Ober- oder Unterkorbspülen

GESCHIRRKÖRBE
- **Besteckschublade** – flexibel beladbar, auch mit längeren Besteckteilen
- Oberkorb herausnehmbar und höhenverstellbar, auch beladen
- 4 klappbare Segmente im Oberkorb
- 2 klappbare Tassenablagen im Oberkorb
- 6 umklappbare Tellersegmente im Unterkorb
- Herausnehmbarer Besteckkorb
- Anthrazitfarbene Geschirrkörbe

VERBRAUCHSDATEN
- Ab 7 Liter Wasser je nach Verschmutzungsgrad im Sensorprogramm
- 10 Liter Wasser, 0,82 kWh Strom im Standardprogramm
- Jährlicher Verbrauch im Standardprogramm bei 280 Spülgängen: 2800 Liter Wasser, 233 kWh Strom

TECHNISCHE DATEN
- 220-230 Volt
- Absicherung 10 Ampere
- Anschlusskabellänge 150 cm
- Warmwasseranschluss bis 60 °C möglich
- Gerätemaße (HxTxB): 820x570x597 mm
- Flüsterleise ab nur 39 dB(A) im Nachtspülprogramm – Nur 44 dB(A) im Normalprogramm
- Gerätehöhe verstellbar von 820 – 900 mm

DRAFT

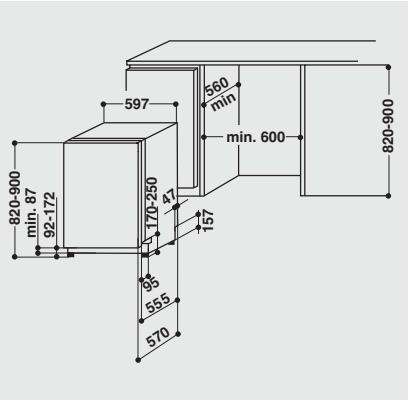

Technische Daten entnehmen Sie bitte dem EU-Produktdatenblatt, oder fordern Sie diese unter https://docs.bauknecht.eu/ an · Liefermöglichkeiten, Änderungen und Irrtümer vorbehalten · Nutzung/Veröffentlichung von Bildern/Texten, auch in anderen Medien, ganz oder teilweise, nur mit Genehmigung des Herausgebers · Stand 11.10.2024
*exkl. MWST / Alle Preise sind exkl. vRG (vorgezogener Recyclinggebühr). Diese wird Ihnen beim Kauf in Rechnung gestellt. Änderungen vorbehalten.