# 9BRCM4501A

**Mikrowellen-Backofenmit 40 Liter Garraum für den Hochschrank**

**TOP 4**
- LC-Display, Text und Symbole grün
- 3D-System – für gleichmässige Ergebnisse
- Garraumvolumen: 40 Liter
- Jet-Defrost Auftaufunktion

Edelstahl Easy Clean

**9BRCM4501A**
EAN 80 03437 21404 2

**BAUART**
- Zum Einbau in einen 60 cm breiten Hochschrank
- Bedienelemente oben, dadurch gesamte Breite des Garraums nutzbar
- Nach unten zu öffnende Tür

**AUSSTATTUNG**
- 3D-System – für gleichmässige Ergebnisse
- LC-Display, Text und Symbole grün
- 7 Leistungsstufen
- Drehteller Durchmesser 36 cm
- CleverCook – Elektronik-Uhr
- 40 l Garraum, Edelstahl
- Kindersicherung

**BETRIEBSARTEN**
- 13 Zifferntasten (vorprogrammierte Kochzeiten)
- Mikrowelle 900 Watt
- Grill 1600 Watt
- Kombination Grill und Mikrowelle
- Kombination Grill, Gebläse und Mikrowelle
- Kombination Grill und Gebläse
- Jet-Defrost Auftaufunktion
- Jet Start-Funktion
- Jet Reheat

**TECHNISCHE DATEN**
- Spannung: 230 V
- Absicherung: 16 A, Spannung: 230 Volt/50 Hz, Leistung: 2800 W
- Frequenz 50Hz
- Gewicht des Gerätes 30.8 kg
- Garraum-Innenabmessungen (HxBxT): 210x450x420 mm
- Nischenmasse (HxBxT): 450x560x550 mm
- Gewicht des verpackten Geräts 33.6 kg
- Gerätemasse (HxBxT): 455x595x560 mm
- Verpackungsmaße (HxBxT) : 560 x 669 x 685 mm

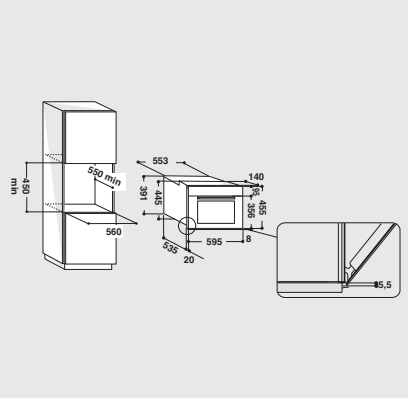


DRAFT

Technische Daten entnehmen Sie bitte dem EU-Produktdatenblatt, oder fordern Sie diese unter https://docs.whirlpool.eu/ an · Liefermöglichkeiten, Änderungen und Irrtümer vorbehalten · Nutzung/Veröffentlichung von Bildern/Texten, auch in anderen Medien, ganz oder teilweise, nur mit Genehmigung des Herausgebers · Stand 03.09.2024
*exkl. MWST / Alle Preise sind exkl. vRG (vorgezogener Recyclinggebühr). Diese wird Ihnen beim Kauf in Rechnung gestellt. Änderungen vorbehalten.