ADG 4800

Vollintegrierbarer Geschirrspüler (60 cm)

TOP 4
- Affichage clair avec indication du temps restant et départ différé entre 1 et 24 heures
- 13 couverts
- Option Demi-charge
- Voyant de sel et de produit de rinçage électronique

inox

ADG 4800
EAN 80 03437 21092 1

TYPE D'APPAREIL
- Appareil complètement intégrable MAXI

CARACTÉRISTIQUES
- 13 couverts
- Système de séchage statique
- Affichage clair avec indication du temps restant et départ différé entre 1 et 24 heures
- Finition : Inox
- Indicateur de produit de rinçage et de sel électronique
- Cuve en inox
- Sécurité d'arrivée d'eau

PROGRAMMES
- **5 Programme standard**
- 4 différentes températures de lavage
- Programme de lavage: Type de produit, Eco 50°C, Pré-rinçage, froid, Programme intensif, Programme verre, Normal 65°C

OPTIONS
- Option Demi-charge
- Option All-in-1

PANIERS
- Panier supérieur réglable en hauteur, même chargé
- 4 rabats dans le panier supérieur
- Panier inférieur à 4 picots rabattables
- Panier à couverts dans panier inférieur
- Paniers anthracites

CONSOMMATION
- Classe énergétique A+, résultat de lavage A, résultat de séchage A[1]
- Consommation d´eau (Progr. Sensor+) : 9.5 litres
- Consommation d'eau : 9.5 litres
- Consommation d'énergie par cycle : 1.03 kWh (programme standard)
- Consommation annuelle programme standard, 280 cycles : 2660 litres d'eau, 264 kWh énergie

DONNÉES TECHNIQUES
- 220-230 Volt
- Fusible 10 A
- Câble de raccordement 140 cm
- **Raccordement à l'eau chaude jusqu'à 60°C**
- Dimensions de la niche (HxLxP): 860-930 x 600 x 575 mm
- Dimensions de l'appareil (HxLxP) : 858 x 598 x 547 mm
- Dimensions de l'appareil emballé (HxLxP) : 935 x 650 x 670 mm
- Niveau sonore bas 47 dB(A)
- 3 pieds réglables en hauteur à partir de l'avant de l'appareil
- Hauteur de l'appareil réglable de 860 mm à 930 mm
- Adoucisseur d'eau intégré

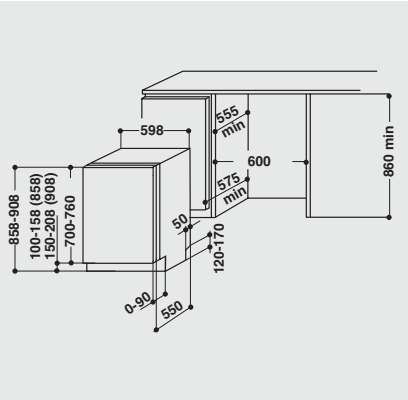

[1] Classe énergétique d'A+++ à D

DRAFT

Pour les données techniques, veuillez vous référer à la fiche technique du produit de l'UE ou la demander à https://docs.whirlpool.eu/ · Sous réserve de possibilités de livraison, sous réserve de modifications et d'erreurs · Utilisation/publication d'images/textes, également sur d'autres médias, en tout ou en partie, uniquement avec l'autorisation de l'éditeur · Statut 24.05.2025.
*TVA excl. / Tous les prix s'entendent TAR (taxe anticipée de recyclage) en sus, facturée à l'achat de l'appareil. Modifications réservées.