BKSN 501101

Bauknecht
Für mich und mein Zuhause

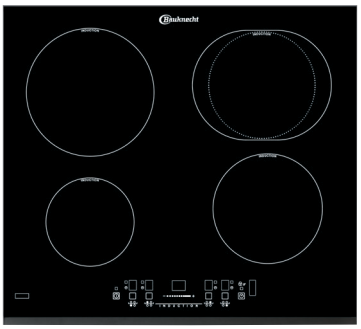

A+++ → D: A

BMVK 8200 IN

Einbau-Backofen mit Display (60 l)

REGELUNG UND BETRIEBSARTEN
- Multifunktions-Umluftbackofen mit 5 Funktionen
- Grüne ClassicCook+ Elektronik-Uhr

AUSSTATTUNG
- Garraumvolumen 60 Liter
- Vollglasinnentür, 2-fach verglast
- Metall-Schalterblende
- Versenkbare Bedienknebel
- Garraum-Temperatur bis 250 °C
- 1 Lampe im Innenraum
- Glatte Seitenwände
- SimpleClean-Tür
- SimpleClean-System
- Kühlgebläse für gute Schrankentlüftung

ZUBEHÖR
- 1 Gitterrost
- 1 Backblech, emailliert

TECHNISCHE DATEN UND MASSE
- Energieeffizienzklasse A
- Energieverbrauch nach DIN 0.79 kWh konventionell
- Energieverbrauch nach DIN 0.91 kWh Umluft
- Spannung: 230 V
- Absicherung: 13 A
- Frequenz 50Hz
- Gesamtanschlusswert: 2500 W
- Grillleistung 2500 W
- Gerätegewicht 34 kg
- Nischenmasse (HxBxT): 583x560x550 mm
- Gewicht des verpackten Geräts 36 kg
- Abmessungen des verpackten Produkts (HxBxT): 690 x 630 x 650 mm

ESIO 6640 IN

Induktions-Kochfeld (60 cm)

DESIGN
- Edelstahl-Profilrahmen mit Facettenschliff vorne

KOCHZONEN
- 4 elektronisch geregelte **Induktions-Kochzonen**, mit Turbostufe
- Alle Kochzonen mit Booster-Funktion
- Einfache Bedienung durch vorne angeordnete Bedienelemente
- **Vorne links:** 14,5 cm Ø, 1200 Watt, **Booster** 1800 Watt
- **Vorne rechts:** 18 cm Ø, 1800 Watt, **Booster** 2200 Watt
- **Hinten links:** 21 cm Ø, 2200 Watt, **Booster** 3200 Watt
- **Hinten rechts:** 18/23 cm Ø, 1750 Watt, **Booster** 2200 Watt

AUSSTATTUNG
- Touch Control mit Slider-Funktion
- Digitalanzeige der eingestellten Leistung für jede Kochzone
- Timer für jede Kochzone mit Abschaltautomatik (1 – 99 Min.)
- 4-fach Restwärmeanzeige
- Kindersicherung
- Hauptschalter Ein/Aus

TECHNISCHE DATEN
- Gesamt-Anschlusswert: 7,2 kW
- Einbauhöhe: 52 mm
- Ausschnittmaße (BxT): 560x490 mm
- Außenmaße (BxT): 580x510 mm

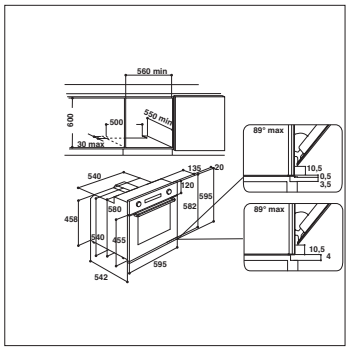

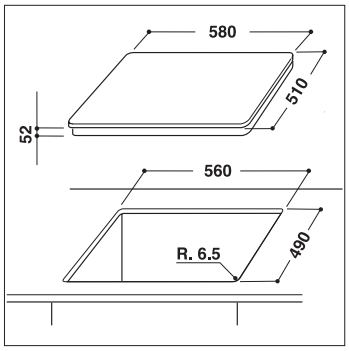

BKSN 501101
EAN 40 11577 76831 2

DRAFT

Technische Daten entnehmen Sie bitte dem EU-Produktdatenblatt, oder fordern Sie diese unter https://docs.bauknecht.eu/ an · Liefermöglichkeiten, Änderungen und Irrtümer vorbehalten · Nutzung/Veröffentlichung von Bildern/Texten, auch in anderen Medien, ganz oder teilweise, nur mit Genehmigung des Herausgebers · Stand 24.01.2025
*exkl. MWST / Alle Preise sind exkl. vRG (vorgezogener Recyclinggebühr). Diese wird Ihnen beim Kauf in Rechnung gestellt. Änderungen vorbehalten.