KGI 2181/A++

Einbau-Réfrigérateur combiné (Nische 178)

Bauknecht
Für mich und mein Zuhause

TOP 4

- **Classe énergétique A++**[1]
- Concept d'intérieur avec éléments en acier inoxydable
- Sécurité enfants
- Filtre Hygiène+

BLANC

KGI 2181/A++
EAN 40 11577 10723 4

CONFORT

- **Classe énergétique A++** [1]
- Concept d'intérieur avec éléments en acier inoxydable

RÉFRIGÉRATEUR

- Filtre Hygiène+
- Compartiment spécial pour fruits et légumes
- Système de dégivrage automatique
- 5 Etagères en verre de sécurité, dont4 la hauteur est réglable
- 1 Tiroir à fruits et légumes
- 4 Compartiments de porte et compartiment à beurre avec rabat
- 4 clayettes en verre incassable amovibles

SURGÉLATEUR

- 3 tiroirs de surgélation
- Durée de conservation en cas de panne de courant : 15 heures

DONNÉES TECHNIQUES

- Fixation simple d'une porte fixe SETMO-QUICK
- Alimentation électrique: 220-240 V
- Fréquence 50Hz
- Puissance de raccordement: 140 W
- Câble de raccordement : 245 cm
- Pour un emploi dans une température environnante(°C) : +10/+43 (SN-T)
- Butoir de porte à droite, réversible
- Poids de l'appareil : 58 kg
- Dimensions de l'appareil (HxLxP): 1770x540x545 mm
- Poids de l'appareil emballé : 62 kg
- Dimensions de l'appareil emballé (HxLxP) : 1830 x 590 x 600 mm
- Volume total brut : 285 litres
- Volume net total : 271 litres
- Volume brut réfrigérateur : 204 litres
- Volume net réfrigérateur : 199 litres
- Volume brut surgélateur : 81 litres
- Volume net réfrigérateur : 199 litres
- Volume net surgélateur : 72 litres
- Capacité de surgélation : 3.5 kg/24h
- Consommation annuelle d'énergie : 230 kWh
- Consommation d'énergie par jour : 0.63 kWh
- Niveau sonore : 37 dBA

TECHNOLOGIE / EXÉCUTION

- Nombre de thermostats : 1

ACCESSOIRES

- 1 bac à glaçons

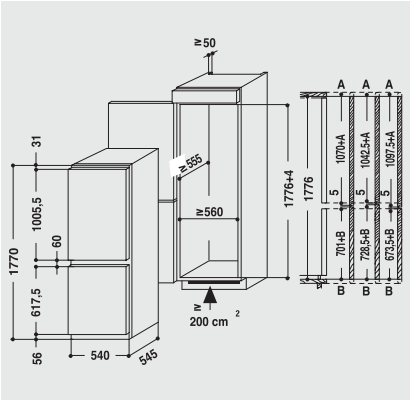

[1] Classe énergétique d'A+++ à D

DRAFT

Pour les données techniques, veuillez vous référer à la fiche technique du produit de l'UE ou la demander à https://docs.bauknecht.eu/ · Sous réserve de possibilités de livraison, sous réserve de modifications et d'erreurs · Utilisation/publication d'images/textes, également sur d'autres médias, en tout ou en partie, uniquement avec l'autorisation de l'éditeur · Statut 20.03.2025.
*TVA excl. / Tous les prix s'entendent TAR (taxe anticipée de recyclage) en sus, facturée à l'achat de l'appareil. Modifications réservées.