KGI 2904/A+

Einbau-Frigo-congelatore combinato (Nische 158)

Bauknecht
Für mich und mein Zuhause

TOP 4
- Classe di efficienza energetica A+[1]
- Concetto dello spazio interno con elementi in acciaio inossidabile
- Sbrinamento automatico del frigorifero
- 4 Ripiani in vetro di sicurezza, di cui 3 regolabile in altezza

BIANCO

KGI 2904/A+
EAN 40 11577 10646 6

COMFORT
- Classe di efficienza energetica A+ [1]
- Concetto dello spazio interno con elementi in acciaio inossidabile

FRIGORIFERO/DOTAZIONE PER CELLA FRIGO COMPLETA
- Sbrinamento automatico del frigorifero
- 4 Ripiani in vetro di sicurezza, di cui 3 regolabile in altezza
- 1 Cassetto frutta e verdura
- 3 scomparti nella porta e scomparto per burro con sportello

CONGELATORE
- 3 cassetti di congelamento a prova di ribaltamento
- Autonomia in caso di guasto: 19 Ore

SPECIFICHE TECNICHE
- Montaggio semplice nella porta fissa SETMO-QUICK
- Tensione: 220 - 240 V
- Fusibile / corrente assorbita: 16 A Ampere
- Frequenza 50Hz
- Potenza totale installata: 130 W
- Cavo di collegamento: 245 cm
- Per l'uso a temperatura ambiente (°C): +10/+38 (SN-ST)
- Fermaporta A destra, sostituibile
- Peso del dispositivo: 52 kg
- Misure dell'elettrodomestico (AxLxP): 1576x540x545 mm
- Peso del dispositivo imballato: 55 kg
- Dimensioni del dispositivo imballato (AxLxP): 1630 x 590 x 600 mm
- Capacità netta totale: 227 Litri
- Capacità netta frigorifero: 162 Litri
- Capacità netta congelatore: 65 Litri
- Capacità di congelamento: 3.5 kg/24 ore
- Consumo energetico: 266 kWh/anno
- Silenziosissimo con soli 36 dB rumorosità

ACCESSORI
- 1 Portaghiaccio

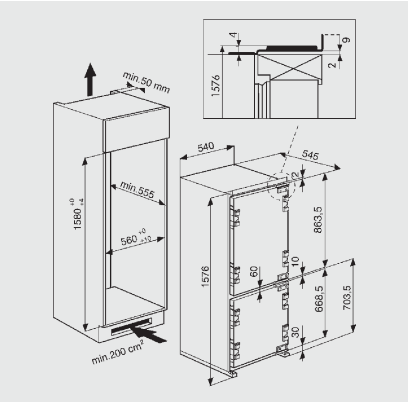

[1] Gamma di classi di efficienza energetica da A+++ a D

DRAFT

Per i dati tecnici si prega di consultare la scheda prodotto dall'UE o di richiederla all'indirizzo https://docs.bauknecht.eu/ · Salvo possibilità di fornitura, modifiche ed errori · Uso/pubblicazione di immagini/testi, anche su altri media, in tutto o in parte, solo con il permesso dell'editore · Stato 20.03.2025.
*IVA escl. / Tutti i prezzi si intendono TRA esclusa (tassa di riciclaggio anticipata). Tale tassa vi viene fatturata al moment o dell'acquisto. Con riserva di modifiche.