BKP 812300

Bauknecht
Für mich und mein Zuhause

A+++ → D: A

BLTM 9100/1 PT

Einbau-Backofen mit Display (73 l)

REGELUNG UND BETRIEBSARTEN
- Heißluftbackofen mit 14 Funktionen
- Elektronik-Uhr ProCook mit Text-Display und Sprachauswahl
- Elektronische Backofenregelung Lightronic

FUNKTION
- Multi-Level-Kochen – gleichzeitiges Zubereiten auf drei Ebenen
- Backen auf mehreren Ebenen ganz ohne Vorheizen
- PowerHeissluft – von Beginn an gleichmässige Verteilung der heissen Luft
- Maxi Cooking – optimierte Funktion für das Garen grosser Fleischstücke
- Pizzafunktion – lecker und knusprig
- Schnellaufheizen
- Slow Cooking – Niedrigtemperaturgaren
- My Frozen Food – perfekt für die Zubereitung tiefgefrorener Speisen

AUSSTATTUNG
- **ProTouch** – die speziell behandelte Edelstahloberfläche verhindert schnelles Wiederanschmutzen
- Garraumvolumen 73 Liter
- **Grifflos**, passt in jede Küche
- XXL Garraum – mehr Raum für extra grosse Gerichte
- Vollglasinnentür, 3-fach verglast
- Kühle Front
- **3-fach Vollauszug**
- Edelstahl-Schalterblende mit Glasinsel
- Favoriten – speichert Ihre zehn bevorzugten Programme
- Sensor-Automatik
- Garraum-Temperatur bis 250 °C
- Kindersicherung
- Abklappbarer Grill erleichtert die Reinigung
- Griffschutz
- 2 Halogen-Lampen im Innenraum
- SimpleClean-Tür
- SimpleClean-System
- Kühlgebläse für gute Schrankentlüftung

ZUBEHÖR
- 1 Gitterrost
- 1 Backblech, emailliert
- 1 Fettpfanne

TECHNISCHE DATEN UND MASSE
- Energieeffizienzklasse A
- Energieverbrauch nach DIN 0.89 kWh konventionell
- Energieverbrauch nach DIN 0.99 kWh Umluft
- Spannung: 230 V
- Absicherung: 16 A
- Frequenz 50Hz
- Gesamtanschlusswert: 3650 W
- Grillleistung 2450 W
- Gerätegewicht 36 kg
- Nischenmasse (HxBxT): 583x560x550 mm
- Gewicht des verpackten Geräts 39 kg
- Abmessungen des verpackten Produkts (HxBxT): 690 x 630 x 650 mm

BKP 812300
EAN 40 11577 76509 0

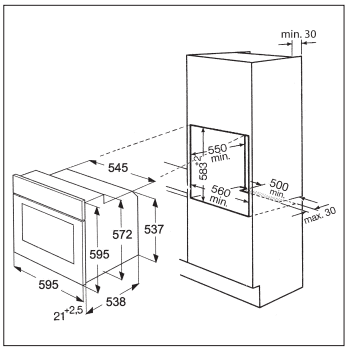

ETPV 8640 IN

Glaskeramik-Kochfeld (60 cm)

DESIGN
- Edelstahl-Profilrahmen mit Facettenschliff vorne

KOCHZONEN
- Einfache Bedienung durch vorne angeordnete Bedienelemente
- 4 SprintStar Kochzonen, davon 1 DUO-Zweikreis-Kochzone, 1 Bräter-ZweikreisKochzone
- **Vorne links:** 14,5 cm Ø, 1200 Watt
- **Vorne rechts:** 14,5/25 cm Ø, 1000/1800 Watt
- **Hinten links:** 11,5/18 cm Ø, 750/1800 Watt
- **Hinten rechts:** 14,5 cm Ø, 1200 Watt

AUSSTATTUNG
- Touch-Control-Steuerung
- Digitalanzeige der eingestellten Leistung für jede Kochzone
- Timer für jede Kochzone mit Abschaltautomatik (1 – 99 Min.)
- 4-fach Restwärmeanzeige
- Leistungsabhängige automatische Sicherheitsabschaltung
- Sehr guter Ankochwirkungsgrad bei den SprintStar-Kochzonen
- Kindersicherung
- Hauptschalter Ein/Aus

TECHNISCHE DATEN
- Gesamt-Anschlusswert: 6,0 kW
- Einbauhöhe: 42 mm
- Ausschnittmaße (BxT): 560x490 mm
- Außenmaße (BxT): 580x510 mm

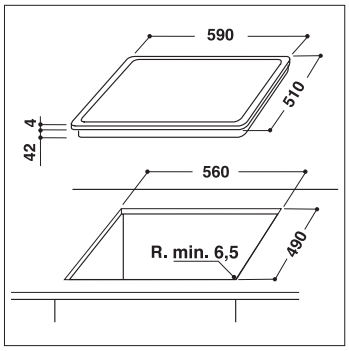

DRAFT

Technische Daten entnehmen Sie bitte dem EU-Produktdatenblatt, oder fordern Sie diese unter https://docs.bauknecht.eu/ an · Liefermöglichkeiten, Änderungen und Irrtümer vorbehalten · Nutzung/Veröffentlichung von Bildern/Texten, auch in anderen Medien, ganz oder teilweise, nur mit Genehmigung des Herausgebers · Stand 24.01.2025
*exkl. MWST / Alle Preise sind exkl. vRG (vorgezogener Recyclinggebühr). Diese wird Ihnen beim Kauf in Rechnung gestellt. Änderungen vorbehalten.