ART 488/5

Whirlpool

TOP 4

- Technologie 6TH SENSE : détecte et corrige 5 fois plus rapidement les variations de température pour une meilleure conservation des aliments
- Fixation de la porte coulissante
- Display digital
- Compartiment spécial pour fruits et légumes

ART 488/5
EAN 80 03437 03316 2

CONFORT

- **Classe énergétique A+**[1]
- Technologie 6TH SENSE : détecte et corrige 5 fois plus rapidement les variations de température pour une meilleure conservation des aliments
- Display digital
- Sécurité enfants

RÉFRIGÉRATEUR

- Compartiment spécial pour fruits et légumes
- Système de dégivrage automatique du réfrigérateur
- 2 tiroirs à légumes
- 3 balconnets de porte amovibles
- 4 clayettes en verre incassable amovibles

SURGÉLATEUR

- Nombre de paniers: 3
- Durée de conservation en cas de panne de courant : 19 heures

DONNÉES TECHNIQUES

- Alimentation électrique: 220-240 V
- Fusible: , voltage: 220-240 Volt/ Hz, puissance: 160 W
- Puissance de raccordement: 160 W
- Câble de raccordement : 245 cm
- Portes réversibles
- Poids de l'appareil : 65 kg
- Dimensions de l'appareil (HxLxP): 1770x540x545 mm
- Volume net total : 263 litres
- Volume net réfrigérateur : 198 litres
- Volume net réfrigérateur : 198 litres
- Volume net congélateur : 65 litres
- Capacité de surgélation : 12 kg en 24 heures
- Consommation annuelle d'énergie : 285 kWh
- Niveau sonore : 37 dBA

ACCESSOIRES

- nullaccumulateur(s) de froid
- 3 Paniers de congélation

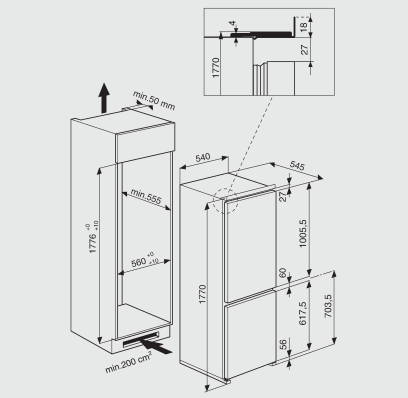

[1] Classe énergétique d'A+++ à D

DRAFT

Pour les données techniques, veuillez vous référer à la fiche technique du produit de l'UE ou la demander à https://docs.whirlpool.eu/ · Sous réserve de possibilités de livraison, sous réserve de modifications et d'erreurs · Utilisation/publication d'images/textes, également sur d'autres médias, en tout ou en partie, uniquement avec l'autorisation de l'éditeur · Statut 20.03.2025.
*TVA excl. / Tous les prix s'entendent TAR (taxe anticipée de recyclage) en sus, facturée à l'achat de l'appareil. Modifications réservées.