ART 458/A-LH

36dB

TOP 4
- Schlepptürmontage
- Abtauautomatik im Kühlteil
- 2 Obst- und Gemüseschubladen
- 3 Türfächer

ART 458/A-LH
EAN 80 03437 03495 4

KOMFORT
- Energieeffizienzklasse A[1]

KÜHLTEIL/AUSSTATTUNG BEI VOLLKÜHL-RAUM
- Abtauautomatik im Kühlteil
- 2 Obst- und Gemüseschubladen
- 3 Türfächer

GEFRIERTEIL
- 3 Gefrierkörbe
- Lagerzeit bei Störungen: 19 Std.

TECHNISCHE DATEN
- Schlepptürmontage
- Gesamtanschluss: 130 W
- Länge des Anschlusskabels: 245 cm
- Türanschlag wechselbar
- Maße (HxBxT): 1576x540x545 mm
- Gesamtnutzinhalt: 159 Liter
- Kühlteil Nutzinhalt: 159 Liter
- Gefrierteil Nutzinhalt: 65 Liter
- Einfrierkapazität: 6 kg/24 Std.
- Jährlicher Energieverbrauch: 292 kWh
- Flüsterleise mit nur 36 dB Betriebsgeräusch

ZUBEHÖR
- 3 Gefrierkörbe

WPRO-ZUBEHÖR (OPTIONAL)
- Goodbye Odours Geruchsabsorber für den Kühlschrank
  DEO213, EAN 8015250441413
- Ice Mate
  ICM101, EAN 8015250381504

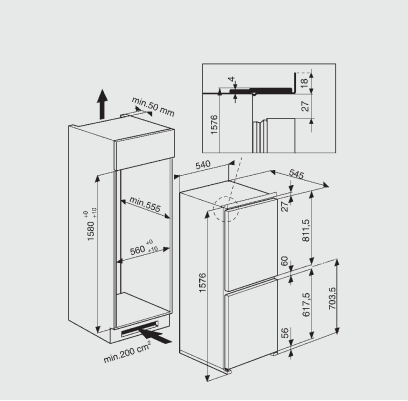

[1] Energieeffizienzklassen-Spektrum von A+++ bis D

ENTWURF

Technische Daten entnehmen Sie bitte dem EU-Produktdatenblatt, oder fordern Sie diese unter https://docs.whirlpool.eu/ an · Liefermöglichkeiten, Änderungen und Irrtümer vorbehalten · Nutzung/Veröffentlichung von Bildern/Texten, auch in anderen Medien, ganz oder teilweise, nur mit Genehmigung des Herausgebers · Stand 20.03.2025