# KGIL 16S1

**Einbau-Kühl-/Gefrierkombination (Nische 158)**

Bauknecht
Für mich und mein Zuhause

**TOP 4**
- Energieeffizienzklasse F[1]
- LessFrost – weniger Abtauen dank außenliegendem Verdampfer
- Elektronische Steuerung über LED Display
- Energiesparende Stand-By-Schaltung

WEISS

**KGIL 16S1**
EAN 40 11577 10906 1

**KOMFORT**
- Elektronische Steuerung über LED Display
- Energiesparende Stand-By-Schaltung
- Elektronische Temperaturregelung
- Akustischer Türalarm

**KÜHLTEIL/AUSSTATTUNG BEI VOLLKÜHLRAUM**
- Optimale Ausleuchtung des Innenraums durch LED
- Abtauautomatik im Kühlteil
- 4 Ablagen aus Sicherheitsglas, davon 3 höhenverstellbar
- 1 Obst- und Gemüseschublade
- 3 Türfächer und Butterfach mit Klappe

**GEFRIERTEIL**
- **LessFrost** – weniger Abtauen dank außenliegendem Verdampfer
- XXL-Box – kippsicher, transparent und 25 % mehr Stauraum
- 3 kippsichere Gefrierschubladen, davon 1 XXL-Box
- Lagerzeit bei Störungen: 19 Std.

**VERBRAUCHSWERTE**
- Energieeffizienzklasse F [1]
- Energieverbrauch: 274 kWh/Jahr
- Nutzinhalt: 153 l Kühlen, 79 l Gefrieren, gesamt 232 l
- Luftschallemissionsklasse: B, 35 dB(A) re 1 pW
- Gefriervermögen: 4 kg/24 Std.

**TECHNISCHE DATEN**
- Schlepptürmontage
- Gesamtanschluss: 140 W
- Türanschlag 0
  Right, changeable
- Maße (HxBxT): 1576x540x545 mm

**ZUBEHÖR**
- 1 Eierleiste (6 Eier)

**WPRO-ZUBEHÖR (OPTIONAL)**
- Goodbye Odours Geruchsabsorber für den Kühlschrank
  DEO213, EAN 8015250441413
- Ice Mate
  ICM101, EAN 8015250381504

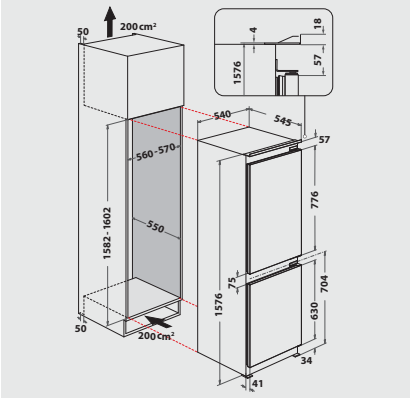


[1] Energieeffizienzklassen-Spektrum von A bis G

Technische Daten entnehmen Sie bitte dem EU-Produktdatenblatt, oder fordern Sie diese unter https://docs.bauknecht.eu/ an · Liefermöglichkeiten, Änderungen und Irrtümer vorbehalten · Nutzung/Veröffentlichung von Bildern/Texten, auch in anderen Medien, ganz oder teilweise, nur mit Genehmigung des Herausgebers · Stand 18.11.2023